BluBleu®
info@blubleu.it - www.blubleu.it

10/2010

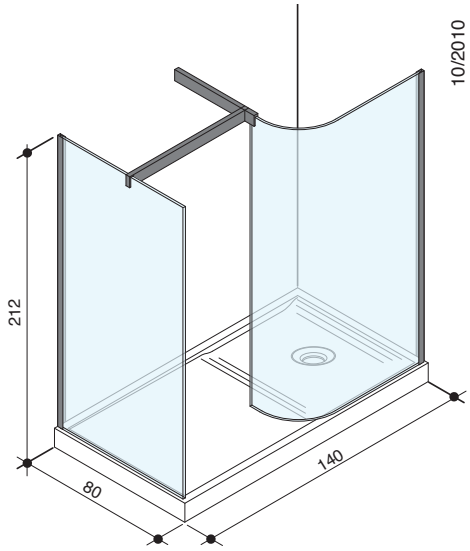

B ZONE

140x80

DATI TECNICI- TECHNICAL INFORMATION - DONNEES TECHNIQUE -
DATOS TECNICOS- TECHNISCHE DATEN - ТЕХНИЧЕСКИЕ ДАННЫЕ - ΤΕΧΝΙΚΑ ΣΤΟΙΧΕΙΑ

DATI OPERATIVI - OPERATING INFORMATION - DONNÉES DE SERVICE - DATOS OPERATIVOS - ALLGEMEINE DATEN - ОПЕРАТИВНЫЕ ДАННЫЕ - ΛΕΙΤΟΥΡΓΙΚΑ ΣΤΟΙΧΕΙΑ	
Dimensioni - Dimensions - Dimensions - Dimensiones - Abmessungen - Габариты - Διαστάσεις	140x80x212 h
Peso netto - Net weight - Poid net - Peso neto - Nettogewicht - Вес нетто- Καθαρό βάρος	98 Kg
Carico pavimento - Load exerted on floor - Charge au sol - Carga en el suelo - Bodenlast - Нагрузка на пол- Φορτίο δαπέδου	158 Kg/m²
Volume - Volume - Volume - Volumen - Volumen - Объем- Όγκος	0,87 m³ + 1,70 m³
Dimensione imballo - Packing dimensions - Dimensions emballage - Dimensiones embalaje - Verpackungsmasse Размеры упаковки - Verpackungsmasse	(170x120x43h) (233x138x53h)
Peso lordo - Shipping weight - Poids brut - Peso de expedition bruto - Brutogewicht - Вес брутто- Μικτό βάρος	153 Kg

CARATTERISTICHE IDRAULICHE - SPECIFICATIONS OF WATER CIRCUIT - CARACTÉRISTIQUES HIDRAULIQUE - CARACTER STICAS HIDRAULICAS - HYDR ULISCHE DATEN ГИДРАВЛИЧЕСКИЕ ХАРАКТЕРИСТТИКИ - ΥΔΡΑΥΛΙΚΑ ΧΑΡΑΚΤΗΡΙΣΤΙΚΑ	
Scarico - Drain - Ecoulement - Descarga - Abflus -	1 ½"

VERSIONE SINISTRA - LEFT VERSION -
VERSION GAUCHE - VERSIÓN IZQUIERDA -
LINKE AUSFÜHRUNG- ЛЕВАЯ ВЕРСИЯ - ΑΡΙΣΤΕΡΗ ΕΚΔΟΧΗ

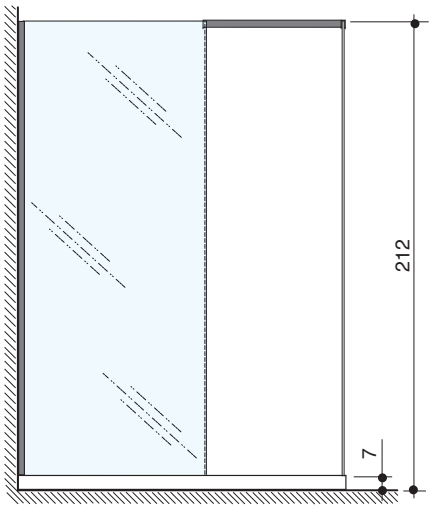

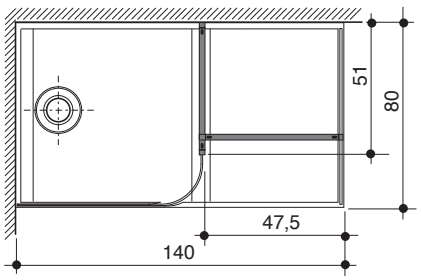

- VERSIONE DESTRA - RIGHT VERSION
- VERSION DROITE - VERSIÓN DERECHA
- RECHTE AUSFÜHRUNG - ПРАВАЯ ВЕРСИЯ - ΔΕΞΙΑ ΕΚΔΟΧΗ

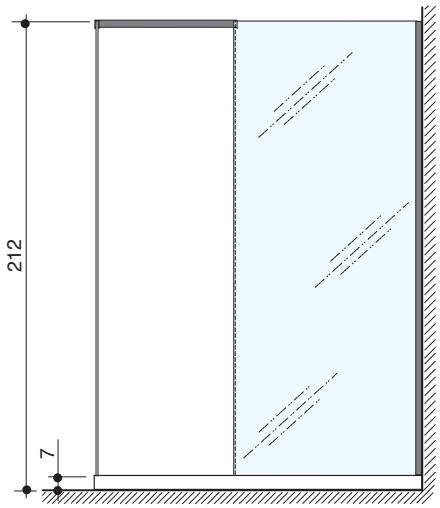

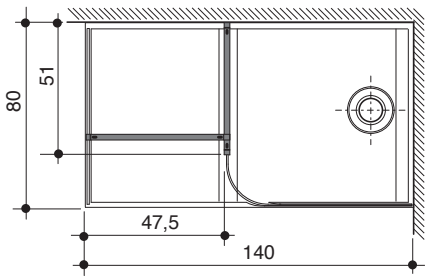

Dimensioni in centimetri - Tolleranze dimensionali ±5mm. BLU BLEU si riserva il diritto di modificare le parti tecniche qui riportate senza l'obbligo di preavviso.
Dimension in centimeters - Dimensional tollerance ±5mm. BLU BLEU has the right to modify any product and its technical specifications without prior warning.
Dimensions en centimètres - Tolérance dimensionale ±5mm. BLUBLEU se reserve le droit de modifier les parties techniques ici rapportées sans obligation de préavis.
Dimensiones en centimetros - Tolerancia dimencional ±5mm. La sociedad BLU BLEU se reserva el derecho de modificar los datos tecnicos aqui reportados sin vìnculo de preaviso.

B ZONE
140x80

Sinistra - Left - Gauche -
Izquierda - Links - Левая - Αριστερά

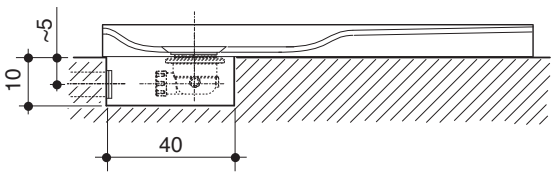

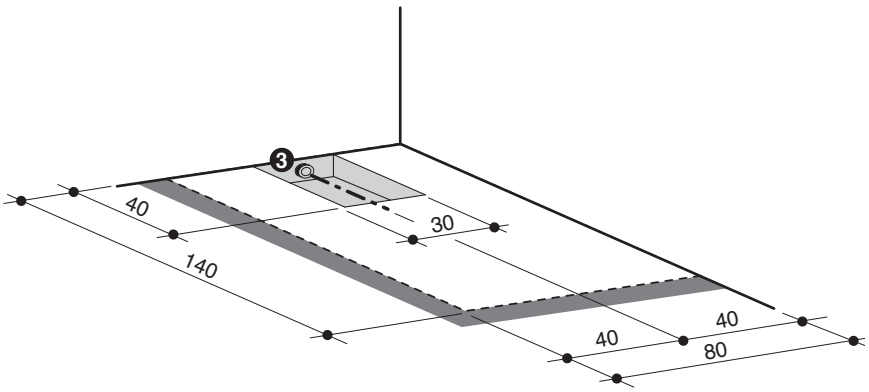

3

- Punto di uscita scarico a parete (consigliato).
- Drain exit point on the wallside (suggested).
- Point de sortie évacuation paroi (conseillé).
- Punto salida descarga (aconsejable).
- Wandanschluss Abflusseitung (empfolen).
- Точка слива в стене (рекомендуемая).
- Επιτοιχιο σημειο εξοδου εκροης (συνιστωμενο)

Destra - Right - Droite
Derecha - Rechts - Правая - Δεξιά

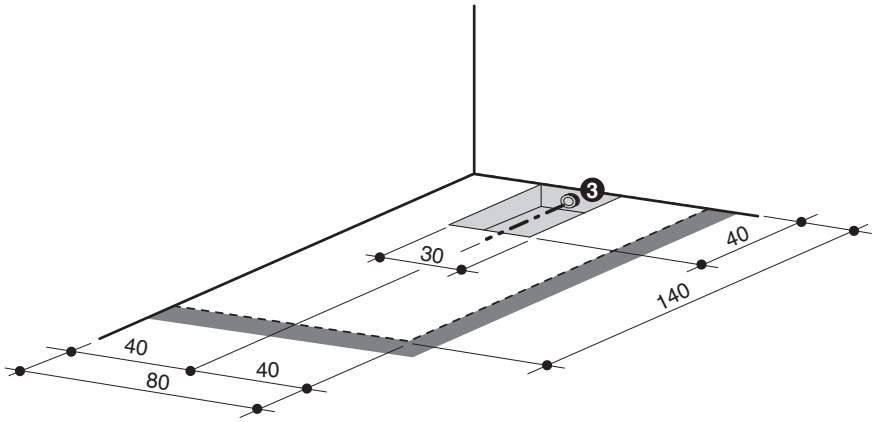

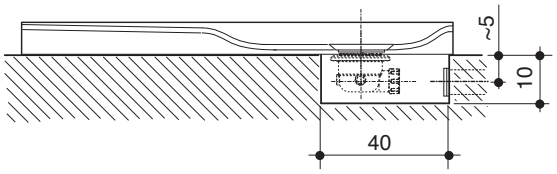

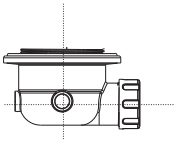

Piletta di scarico
Waste
Vidage
Desagüe
Ablauf
Слив
Στομιο εκροης

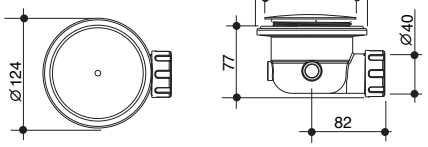

DIN EN 274

31,2 l/min

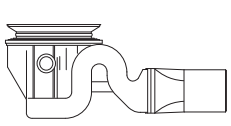

Piletta di scarico ad alta portata
High flow waste
Vidage haut debit
Desage de gran caudal
Ablauf hohe Tragfähigkeit
Слив большой пропускной способности
Στομιο εκροης υψηλης ικανοτητας

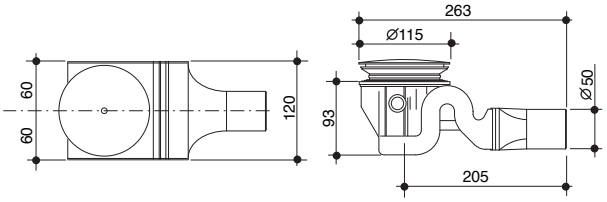

DIN EN 274

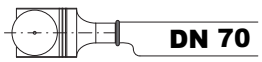

52 l/min

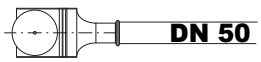

51 l/min

CE

Größe in Zentimetern - Zulässige Toleranz ±5mm. Die Gesellschaft BLU BLEU hält sich das Recht vor, jederzeit und ohne vornerige Ankündigung technische Änderungen vorzunehmen.
Размеры в сантиметрах - Допуски по размерам ± 5 мм. Компания "Blu-Bleu" оставляет за собой право изменять представленные здесь тех. компоненты без предварительного уведомления.
Μεγέθους σε cm - Μεγέθους τους ± 5 мм – BluBleu διατηρεί το δικαίωμα να αλλάξει τα τεχνικά μέρη στο παρόν χωρίς προηγούμενη ειδοποίηση.

BluBleu®
info@blubleu.it - www.blubleu.it

10/2010

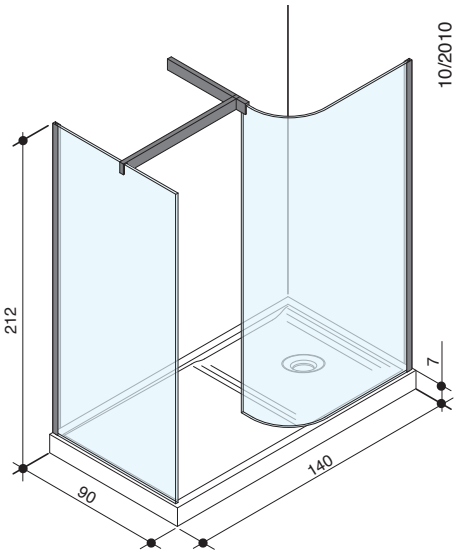

B ZONE
140x90

DATI TECNICI- TECHNICAL INFORMATION - DONNEES TECHNIQUE -
DATOS TECNICOS- TECHNISCHE DATEN - ТЕХНИЧЕСКИЕ ДАННЫЕ - ΤΕΧΝΙΚΑ ΣΤΟΙΧΕΙΑ

DATI OPERATIVI - OPERATING INFORMATION - DONNÉES DE SERVICE - DATOS OPERATIVOS - ALLGEMEINE DATEN - ОПЕРАТИВНЫЕ ДАННЫЕ - ΛΕΙΤΟΥΡΓΙΚΑ ΣΤΟΙΧΕΙΑ	
Dimensioni - Dimensions - Dimensions - Dimensiones - Abmessungen - Габариты - Διαστάσεις	140x90x212 h
Peso netto - Net weight - Poid net - Peso neto - Nettogewicht - Вес нетто- Καθαρό βάρος	104 Kg
Carico pavimento - Load exerted on floor - Charge au sol - Carga en el suelo - Bodenlast - Нагрузка на пол- Φορτίο δαπέδου	146 Kg/m²
Volume - Volume - Volume - Volumen - Volumen - Объем- Όγκος	0,87 m³ + 1,70 m³
Dimensione imballo - Packing dimensions - Dimensions emballage - Dimensiones embalaje - Verpackungsmasse Размеры упаковки - Verpackungsmasse	(170x120x43h) (233x138x53h)
Peso lordo - Shipping weight - Poids brut - Peso de expedition bruto - Brutogewicht - Вес брутто- Μικτό βάρος	159 Kg

CARATTERISTICHE IDRAULICHE - SPECIFICATIONS OF WATER CIRCUIT - CARACTÉRISTIQUES HIDRAULIQUE - CARACTER STICAS HIDRAULICAS - HYDR ULISCHE DATEN ГИДРАВЛИЧЕСКИЕ ХАРАКТЕРИСТТИКИ - ΥΔΡΑΥΛΙΚΑ ΧΑΡΑΚΤΗΡΙΣΤΙΚΑ	
Scarico - Drain - Ecoulement - Descarga - Abflus -	1 ½"

VERSIONE SINISTRA - LEFT VERSION -
VERSION GAUCHE - VERSIÓN IZQUIERDA -
LINKE AUSFÜHRUNG- ЛЕВАЯ ВЕРСИЯ - ΑΡΙΣΤΕΡΗ ΕΚΔΟΧΗ

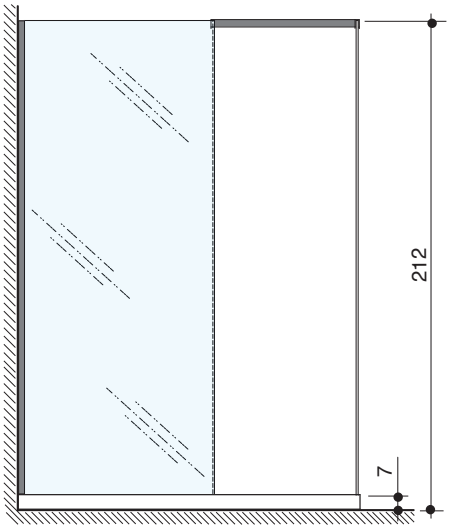

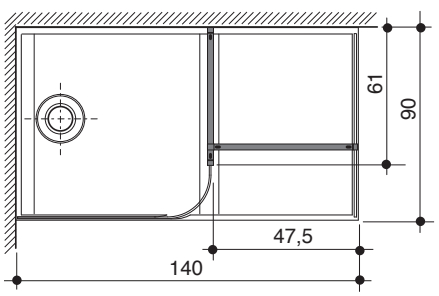

- VERSIONE DESTRA - RIGHT VERSION
- VERSION DROITE - VERSIÓN DERECHA
- RECHTE AUSFÜHRUNG - ПРАВАЯ ВЕРСИЯ - ΔΕΞΙΑ ΕΚΔΟΧΗ

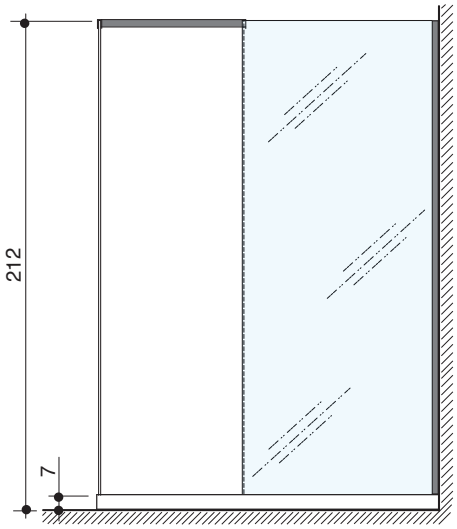

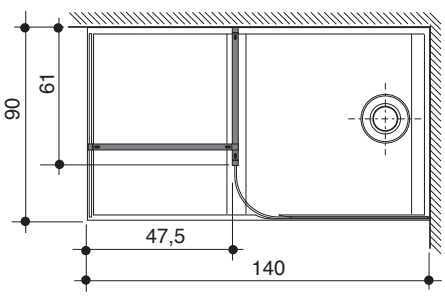

Dimensioni in centimetri - Tolleranze dimensionali ±5mm. BLU BLEU si riserva il diritto di modificare le parti tecniche qui riportate senza l'obbligo di preavviso.
Dimension in centimeters - Dimensional tollerance ±5mm. BLU BLEU has the right to modify any product and its technical specifications without prior warning.
Dimensions en centimètres - Tolérance dimensionale ±5mm. BLUBLEU se reserve le droit de modifier les parties techniques ici rapportées sans obligation de préavis.
Dimensiones en centimetros - Tolerancia dimencional ±5mm. La sociedad BLU BLEU se reserva el derecho de modificar los datos tecnicos aqui reportados sin vìnculo de preaviso.

CE

B ZONE
140x90

Sinistra - Left - Gauche -
Izquierda - Links - Левая - Αριστερά

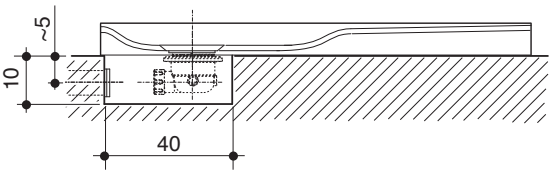

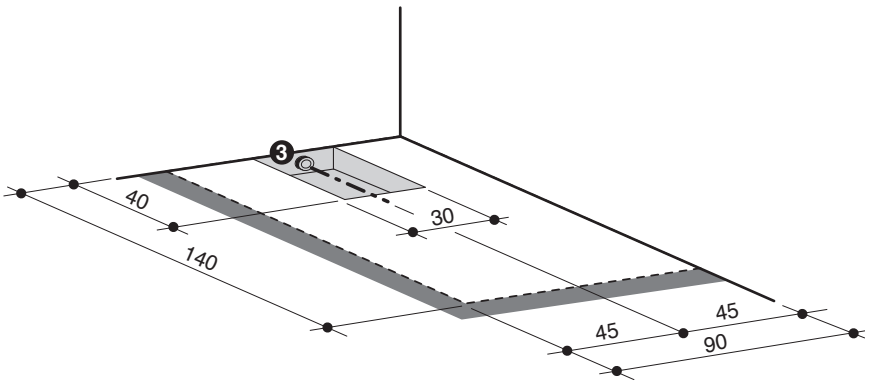

3

- Punto di uscita scarico a parete (consigliato).
- Drain exit point on the wallside (suggested).
- Point de sortie évacuation paroi (conseillé).
- Punto salida descarga (aconsejable).
- Wandanschluss Abflusseitung (empfolen).
- Точка слива в стене (рекомендуемая).
- Επιτοιχιο σημειο εξοδου εκροης (συνιστωμενο)

Destra - Right - Droite
Derecha - Rechts - Правая - Δεξιά

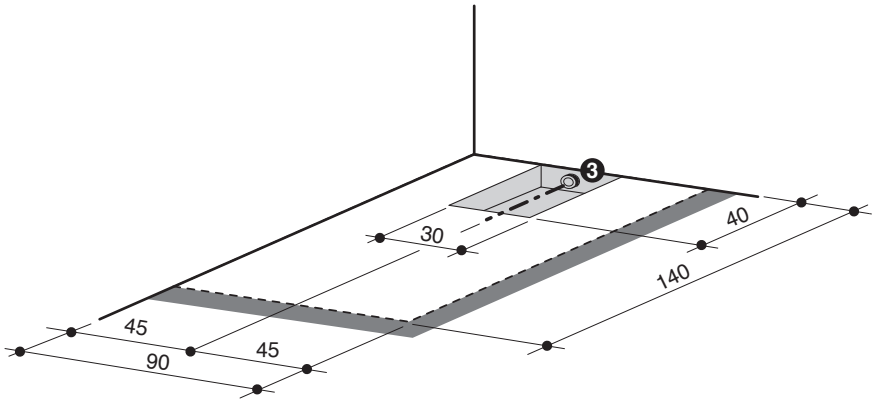

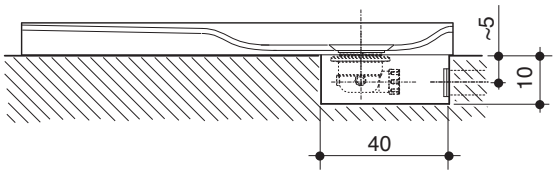

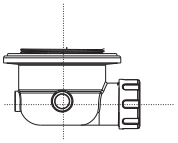

Piletta di scarico
Waste
Vidage
Desagüe
Ablauf
Слив
Στομιο εκροης

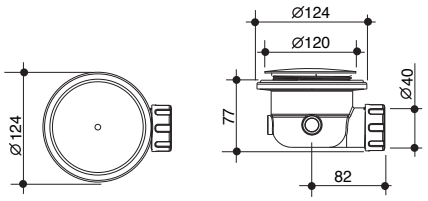

DIN EN 274

31,2 l/min

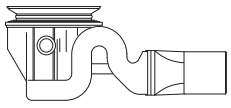

Piletta di scarico ad alta portata
High flow waste
Vidage haut debit
Desage de gran caudal
Ablauf hohe Tragfähigkeit
Слив большой пропускной способности
Στομιο εκροης υψηλης ικανοτητας

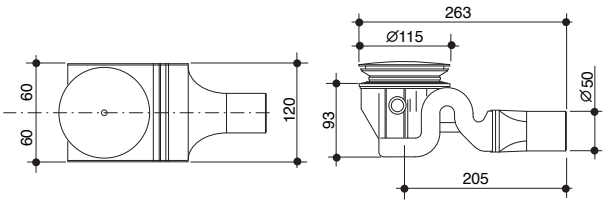

DIN EN 274

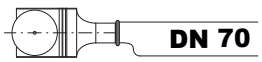

52 l/min

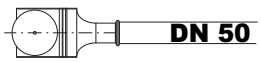

51 l/min

CE

Größe in Zentimetern - Zulässige Toleranz ±5mm. Die Gesellschaft BLU BLEU hält sich das Recht vor, jederzeit und ohne vornerige Ankündigung technische Änderungen vorzunehmen.
Размеры в сантиметрах - Допуски по размерам ± 5 мм. Компания "Blu-Bleu" оставляет за собой право изменять представленные здесь тех. компоненты без предварительного уведомления.
Μεγέθους σε cm - Μεγέθους τους ± 5 мм – BluBleu διατηρεί το δικαίωμα να αλλάξει τα τεχνικά μέρη στο παρόν χωρίς προηγούμενη ειδοποίηση.

BluBleu®

info@blubleu.it - www.blubleu.it

10/2010

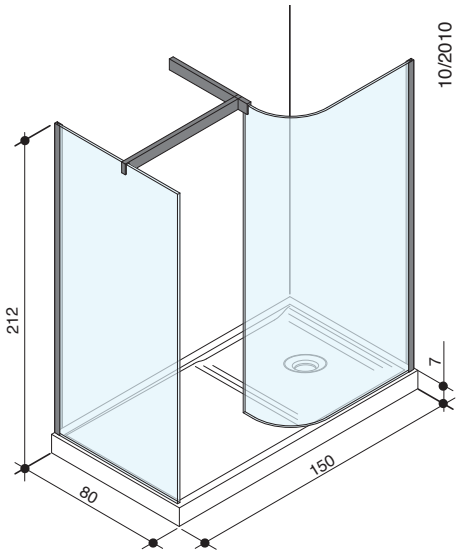

B ZONE

150x80

DATI TECNICI- TECHNICAL INFORMATION - DONNEES TECHNIQUE -
DATOS TECNICOS- TECHNISCHE DATEN - ТЕХНИЧЕСКИЕ ДАННЫЕ - ΤΕΧΝΙΚΑ ΣΤΟΙΧΕΙΑ

DATI OPERATIVI - OPERATING INFORMATION - DONNÉES DE SERVICE - DATOS OPERATIVOS - ALLGEMEINE DATEN - ОПЕРАТИВНЫЕ ДАННЫЕ - ΛΕΙΤΟΥΡΓΙΚΑ ΣΤΟΙΧΕΙΑ	
Dimensioni - Dimensions - Dimensions - Dimensiones - Abmessungen - Габариты - Διαστάσεις	150x80x212 h
Peso netto - Net weight - Poid net - Peso neto - Nettogewicht - Вес нетто- Καθαρό βάρος	99 Kg
Carico pavimento - Load exerted on floor - Charge au sol - Carga en el suelo - Bodenlast - Нагрузка на пол- Φορτίο δαπέδου	149 Kg/m²
Volume - Volume - Volume - Volumen - Volumen - Объем- Όγκος	0,87 m³ + 1,70 m³
Dimensione imballo - Packing dimensions - Dimensions emballage - Dimensiones embalaje - Verpackungsmasse Размеры упаковки - Verpackungsmasse	(170x120x43h) (233x138x53h)
Peso lordo - Shipping weight - Poids brut - Peso de expedition bruto - Brutogewicht - Вес брутто- Μικτό βάρος	154 Kg

CARATTERISTICHE IDRAULICHE - SPECIFICATIONS OF WATER CIRCUIT - CARACTÉRISTIQUES HIDRAULIQUE - CARACTER STICAS HIDRAULICAS - HYDR ULISCHE DATEN Гидравлические характеристтики - Υδραυλικα χαρακτηριστικα	
Scarico - Drain - Ecoulement - Descarga - Abflus -	1 ½"

VERSIONE SINISTRA - LEFT VERSION -
VERSION GAUCHE - VERSIÓN IZQUIERDA -
LINKE AUSFÜHRUNG- ЛЕВАЯ ВЕРСИЯ - ΑΡΙΣΤΕΡΗ ΕΚΔΟΧΗ

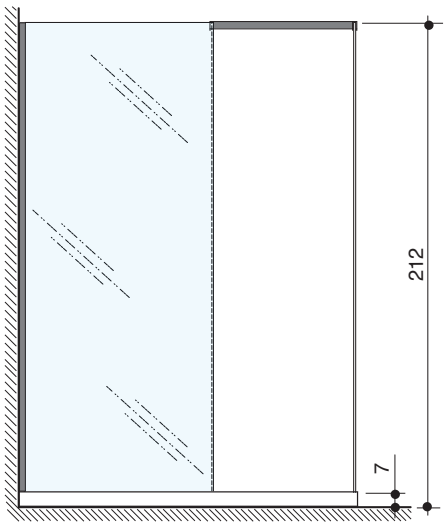

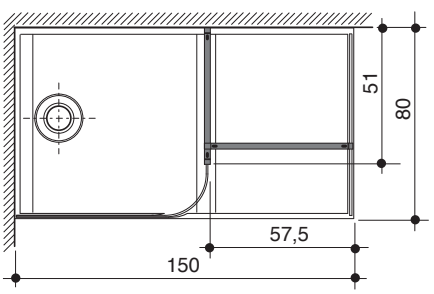

- VERSIONE DESTRA - RIGHT VERSION
- VERSION DROITE - VERSIÓN DERECHA
- RECHTE AUSFÜHRUNG - ПРАВАЯ ВЕРСИЯ - ΔΕΞΙΑ ΕΚΔΟΧΗ

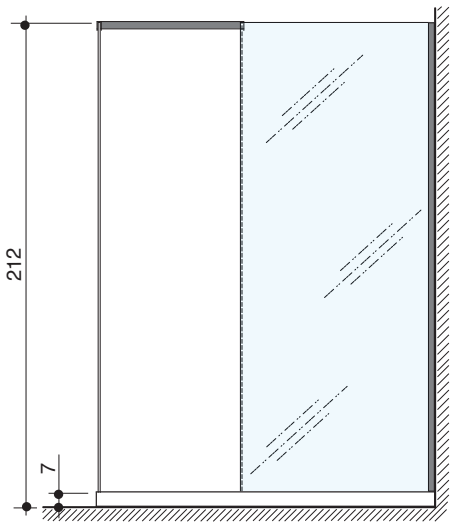

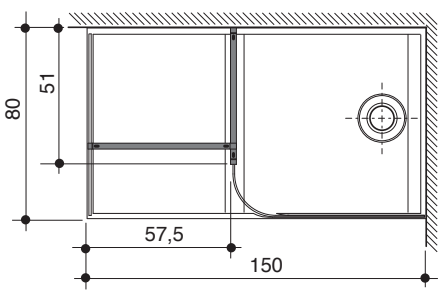

Dimensioni in centimetri - Tolleranze dimensionali ±5mm. BLU BLEU si riserva il diritto di modificare le parti tecniche qui riportate senza l'obbligo di preavviso.
Dimension in centimeters - Dimensional tollerance ±5mm. BLU BLEU has the right to modify any product and its technical specifications without prior warning.
Dimensions en centimètres - Tolérance dimensionale ±5mm. BLUBLEU se reserve le droit de modifier les parties techniques ici rapportées sans obligation de préavis.
Dimensiones en centimetros - Tolerancia dimencional ±5mm. La sociedad BLU BLEU se reserva el derecho de modificar los datos tecnicos aqui reportados sin vìnculo de preaviso.

CE

B ZONE
150x80

Sinistra - Left - Gauche -
Izquierda - Links - Левая - Αριστερά

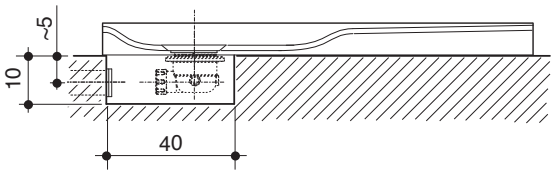

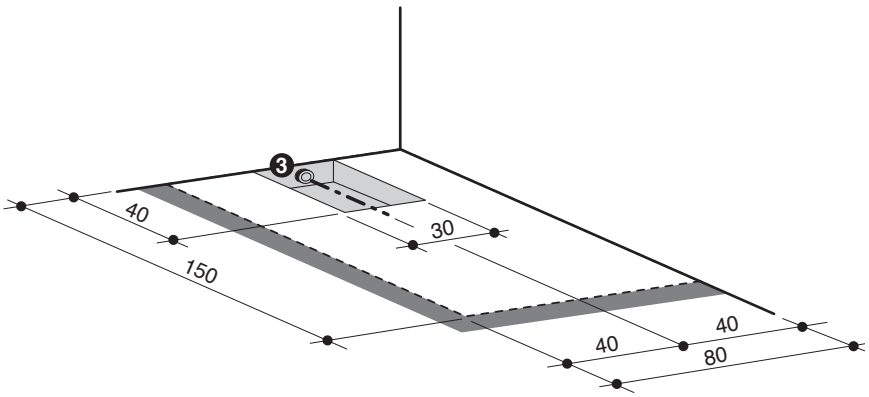

3

- Punto di uscita scarico a parete (consigliato).
- Drain exit point on the wallside (suggested).
- Point de sortie évacuation paroi (conseillé).
- Punto salida descarga (aconsejable).
- Wandanschluss Abflusseitung (empfolen).
- Точка слива в стене (рекомендуемая).
- Επιτοιχιο σημειο εξοδου εκροης (συνιστωμενο)

Destra - Right - Droite
Derecha - Rechts - Правая - Δεξιά

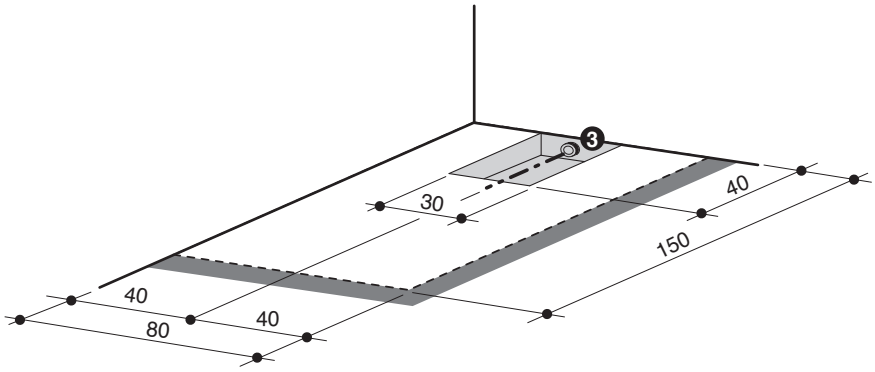

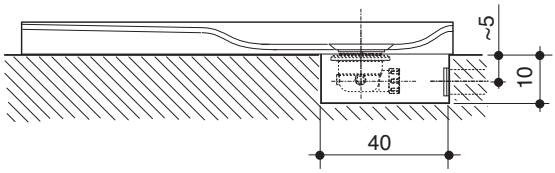

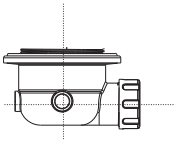

Piletta di scarico
Waste
Vidage
Desagüe
Ablauf
Слив
Στομιο εκροης

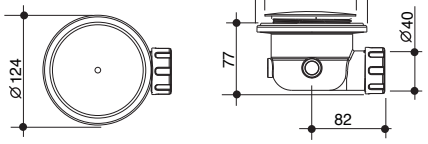

DIN EN 274

31,2 l/min

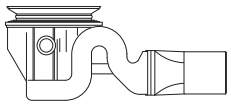

Piletta di scarico ad alta portata
High flow waste
Vidage haut debit
Desage de gran caudal
Ablauf hohe Tragfähigkeit
Слив большой пропускной способности
Στομιο εκροης υψηλης ικανοτητας

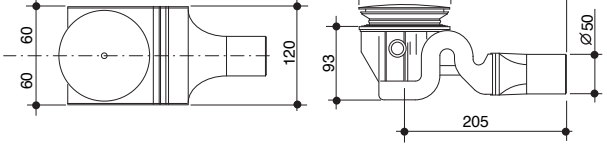

DIN EN 274

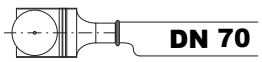

52 l/min

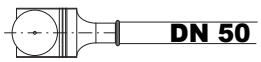

51 l/min

CE

Größe in Zentimetern - Zulässige Toleranz ±5mm. Die Gesellschaft BLU BLEU hält sich das Recht vor, jederzeit und ohne vornerige Ankündigung technische Änderungen vorzunehmen.
Размеры в сантиметрах - Допуски по размерам ± 5 мм. Компания "Blu-Bleu" оставляет за собой право изменять представленные здесь тех. компоненты без предварительного уведомления.
Μεγέθους σε cm - Μεγέθους τους ± 5 мм – BluBleu διατηρεί το δικαίωμα να αλλάξει τα τεχνικά μέρη στο παρόν χωρίς προηγούμενη ειδοποίηση.

BluBleu®
info@blubleu.it - www.blubleu.it

10/2010

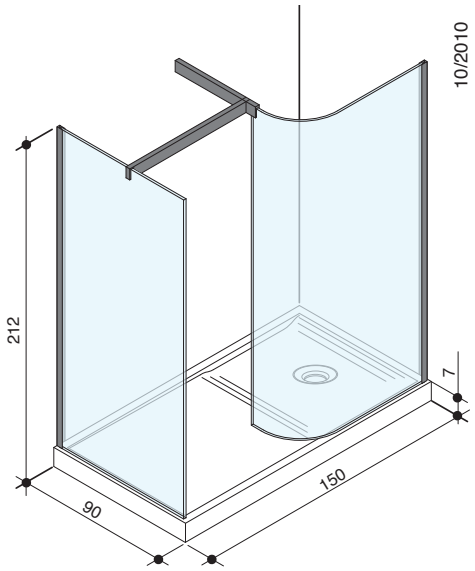

B ZONE
150x90

DATI TECNICI- TECHNICAL INFORMATION - DONNEES TECHNIQUE -
DATOS TECNICOS- TECHNISCHE DATEN - ТЕХНИЧЕСКИЕ ДАННЫЕ - ΤΕΧΝΙΚΑ ΣΤΟΙΧΕΙΑ

DATI OPERATIVI - OPERATING INFORMATION - DONNÉES DE SERVICE - DATOS OPERATIVOS - ALLGEMEINE DATEN - ОПЕРАТИВНЫЕ ДАННЫЕ - ΛΕΙΤΟΥΡΓΙΚΑ ΣΤΟΙΧΕΙΑ	
Dimensioni - Dimensions - Dimensions - Dimensiones - Abmessungen - Габариты - Διαστάσεις	150x90x212 h
Peso netto - Net weight - Poid net - Peso neto - Nettogewicht - Вес нетто- Καθαρό βάρος	106 Kg
Carico pavimento - Load exerted on floor - Charge au sol - Carga en el suelo - Bodenlast - Нагрузка на пол- Φορτίο δαπέδου	138 Kg/m²
Volume - Volume - Volume - Volumen - Volumen - Объем- Όγκος	0,87 m³ + 1,70 m³
Dimensione imballo - Packing dimensions - Dimensions emballage - Dimensiones embalaje - Verpackungsmasse Размеры упаковки - Verpackungsmasse	(170x120x43h) (233x138x53h)
Peso lordo - Shipping weight - Poids brut - Peso de expedition bruto - Brutogewicht - Вес брутто- Μικτό βάρος	161 Kg

CARATTERISTICHE IDRAULICHE - SPECIFICATIONS OF WATER CIRCUIT - CARACTÉRISTIQUES HIDRAULIQUE - CARACTER STICAS HIDRAULICAS - HYDR ULISCHE DATEN ГИДРАВЛИЧЕСКИЕ ХАРАКТЕРИСТТИКИ - ΥΔΡΑΥΛΙΚΑ ΧΑΡΑΚΤΗΡΙΣΤΙΚΑ	
Scarico - Drain - Ecoulement - Descarga - Abflus -	1 ½"

VERSIONE SINISTRA - LEFT VERSION -
VERSION GAUCHE - VERSIÓN IZQUIERDA -
LINKE AUSFÜHRUNG- ЛЕВАЯ ВЕРСИЯ - ΑΡΙΣΤΕΡΗ ΕΚΔΟΧΗ

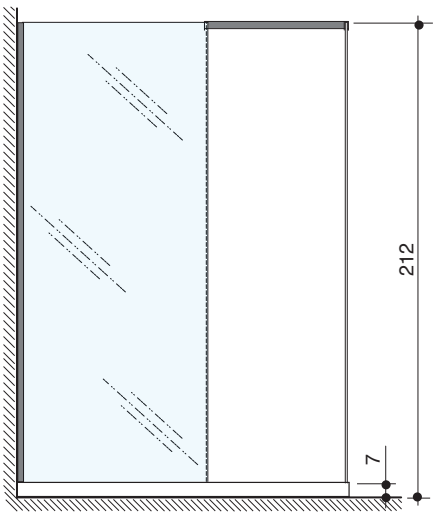

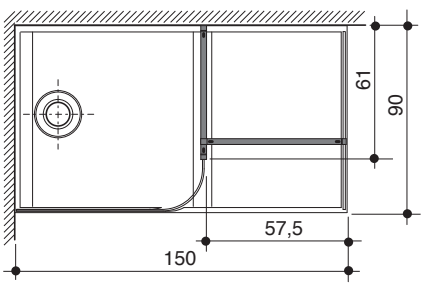

- VERSIONE DESTRA - RIGHT VERSION
- VERSION DROITE - VERSIÓN DERECHA
- RECHTE AUSFÜHRUNG - ПРАВАЯ ВЕРСИЯ - ΔΕΞΙΑ ΕΚΔΟΧΗ

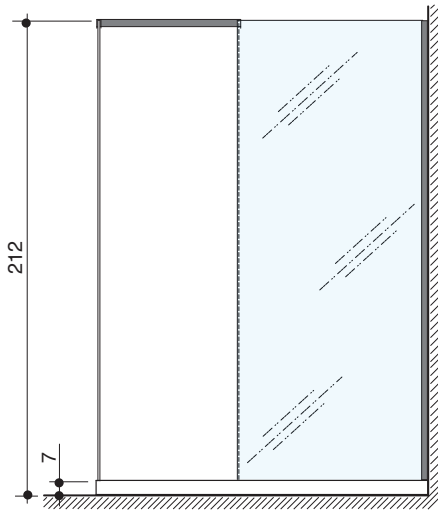

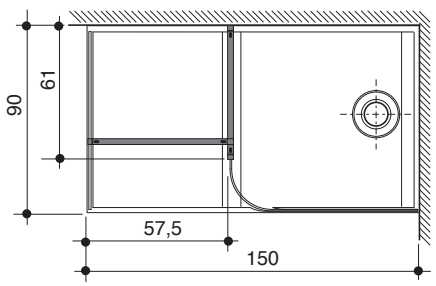

Dimensioni in centimetri - Tolleranze dimensionali ±5mm. BLU BLEU si riserva il diritto di modificare le parti tecniche qui riportate senza l'obbligo di preavviso.
Dimension in centimeters - Dimensional tollerance ±5mm. BLU BLEU has the right to modify any product and its technical specifications without prior warning.
Dimensions en centimètres - Tolérance dimensionale ±5mm. BLUBLEU se reserve le droit de modifier les parties techniques ici rapportées sans obligation de préavis.
Dimensiones en centimetros - Tolerancia dimencional ±5mm. La sociedad BLU BLEU se reserva el derecho de modificar los datos tecnicos aqui reportados sin vìnculo de preaviso.

CE

B ZONE
150x90

Sinistra - Left - Gauche -
Izquierda - Links - Левая - Αριστερά

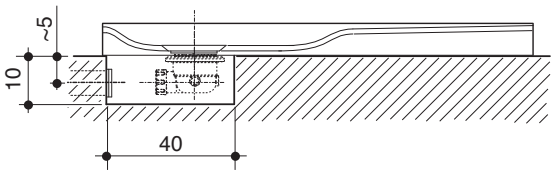

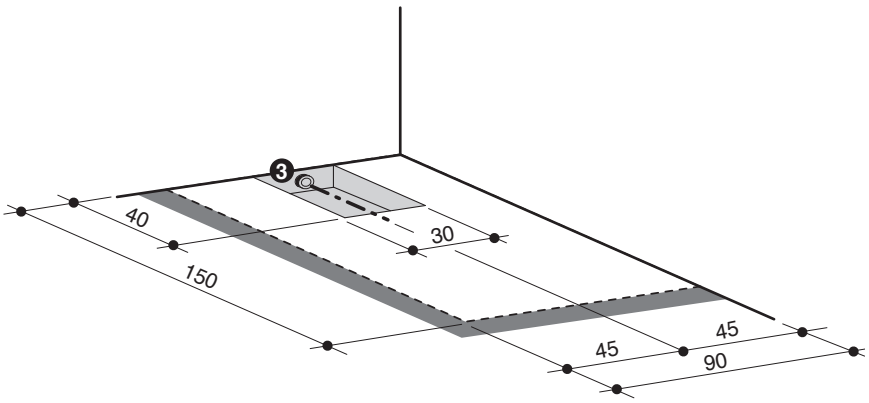

3

- Punto di uscita scarico a parete (consigliato).
- Drain exit point on the wallside (suggested).
- Point de sortie évacuation paroi (conseillé).
- Punto salida descarga (aconsejable).
- Wandanschluss Abflusseitung (empfolen).
- Точка слива в стене (рекомендуемая).
- Επιτοιχιο σημειο εξοδου εκροης (συνιστωμενο)

Destra - Right - Droite
Derecha - Rechts - Правая - Δεξιά

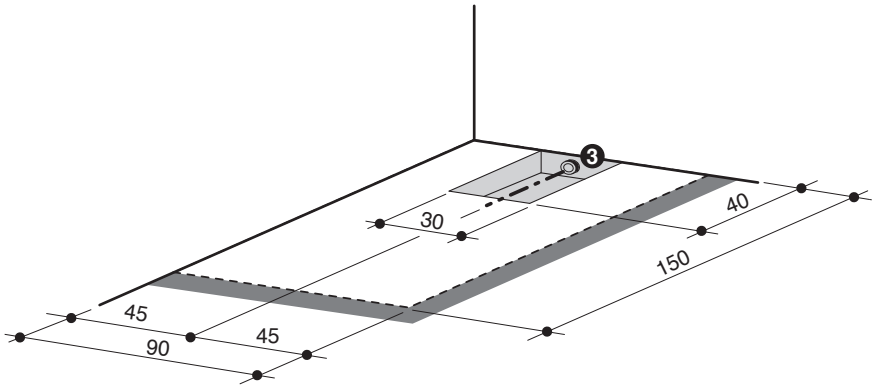

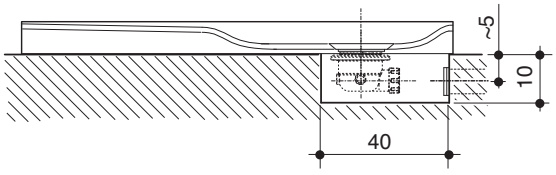

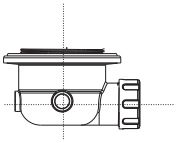

Piletta di scarico
Waste
Vidage
Desagüe
Ablauf
Слив
Στομιο εκροης

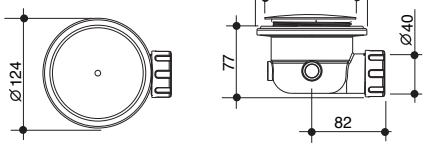

DIN EN 274

31,2 l/min

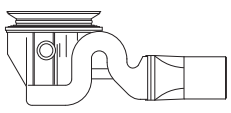

Piletta di scarico ad alta portata
High flow waste
Vidage haut debit
Desage de gran caudal
Ablauf hohe Tragfähigkeit
Слив большой пропускной способности
Στομιο εκροης υψηλης ικανοτητας

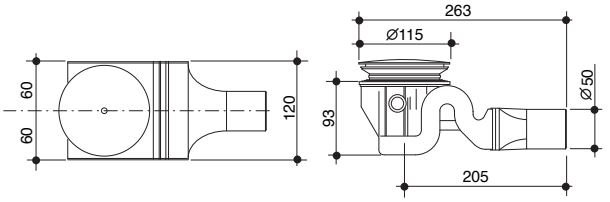

DIN EN 274

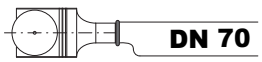

52 l/min

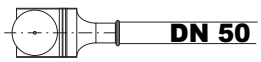

51 l/min

CE

Größe in Zentimetern - Zulässige Toleranz ±5mm. Die Gesellschaft BLU BLEU hält sich das Recht vor, jederzeit und ohne vornerige Ankündigung technische Änderungen vorzunehmen.
Размеры в сантиметрах - Допуски по размерам ± 5 мм. Компания "Blu-Bleu" оставляет за собой право изменять представленные здесь тех. компоненты без предварительного уведомления.
Μεγέθους σε cm - Μεγέθους τους ± 5 мм – BluBleu διατηρεί το δικαίωμα να αλλάξει τα τεχνικά μέρη στο παρόν χωρίς προηγούμενη ειδοποίηση.

BluBleu®
info@blubleu.it - www.blubleu.it

10/2010

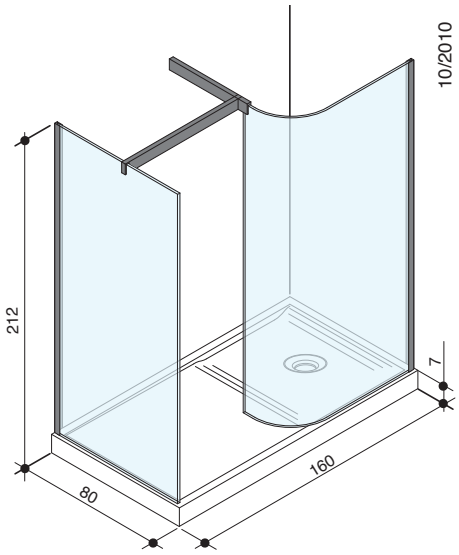

B ZONE
160x80

DATI TECNICI- TECHNICAL INFORMATION - DONNEES TECHNIQUE -
DATOS TECNICOS- TECHNISCHE DATEN - ТЕХНИЧЕСКИЕ ДАННЫЕ - ΤΕΧΝΙΚΑ ΣΤΟΙΧΕΙΑ

DATI OPERATIVI - OPERATING INFORMATION - DONNÉES DE SERVICE - DATOS OPERATIVOS - ALLGEMEINE DATEN - ОПЕРАТИВНЫЕ ДАННЫЕ - ΛΕΙΤΟΥΡΓΙΚΑ ΣΤΟΙΧΕΙΑ	
Dimensioni - Dimensions - Dimensions - Dimensiones - Abmessungen - Габариты - Διαστάσεις	160x80x212 h
Peso netto - Net weight - Poid net - Peso neto - Nettogewicht - Вес нетто- Καθαρό βάρος	103 Kg
Carico pavimento - Load exerted on floor - Charge au sol - Carga en el suelo - Bodenlast - Нагрузка на пол- Φορτίο δαπέδου	143 Kg/m²
Volume - Volume - Volume - Volumen - Volumen - Объем- Όγκος	0,87 m³ + 1,70 m³
Dimensione imballo - Packing dimensions - Dimensions emballage - Dimensiones embalaje - Verpackungsmasse Размеры упаковки - Verpackungsmasse	(170x120x43h) (233x138x53h)
Peso lordo - Shipping weight - Poids brut - Peso de expedition bruto - Brutogewicht - Вес брутто- Μικτό βάρος	158 Kg

CARATTERISTICHE IDRAULICHE - SPECIFICATIONS OF WATER CIRCUIT - CARACTÉRISTIQUES HIDRAULIQUE - CARACTER STICAS HIDRAULICAS - HYDR ULISCHE DATEN ГИДРАВЛИЧЕСКИЕ ХАРАКТЕРИСТТИКИ - ΥΔΡΑΥΛΙΚΑ ΧΑΡΑΚΤΗΡΙΣΤΙΚΑ	
Scarico - Drain - Ecoulement - Descarga - Abflus -	1 ½"

VERSIONE SINISTRA - LEFT VERSION -
VERSION GAUCHE - VERSIÓN IZQUIERDA -
LINKE AUSFÜHRUNG- ЛЕВАЯ ВЕРСИЯ - ΑΡΙΣΤΕΡΗ ΕΚΔΟΧΗ

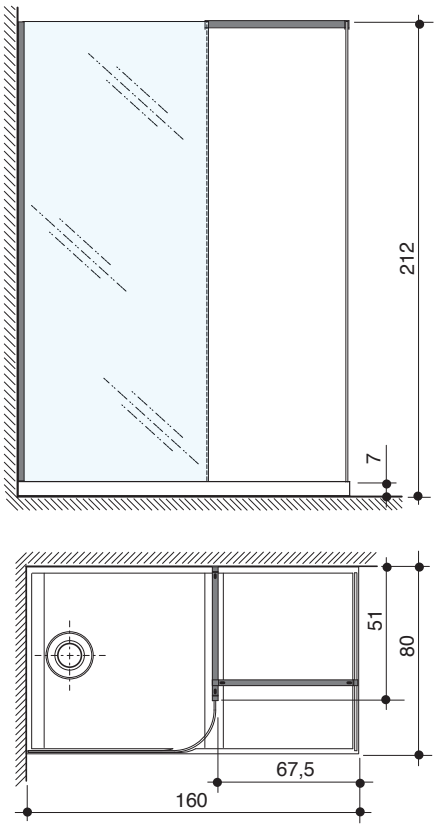

- VERSIONE DESTRA - RIGHT VERSION
- VERSION DROITE - VERSIÓN DERECHA
- RECHTE AUSFÜHRUNG - ПРАВАЯ ВЕРСИЯ - ΔΕΞΙΑ ΕΚΔΟΧΗ

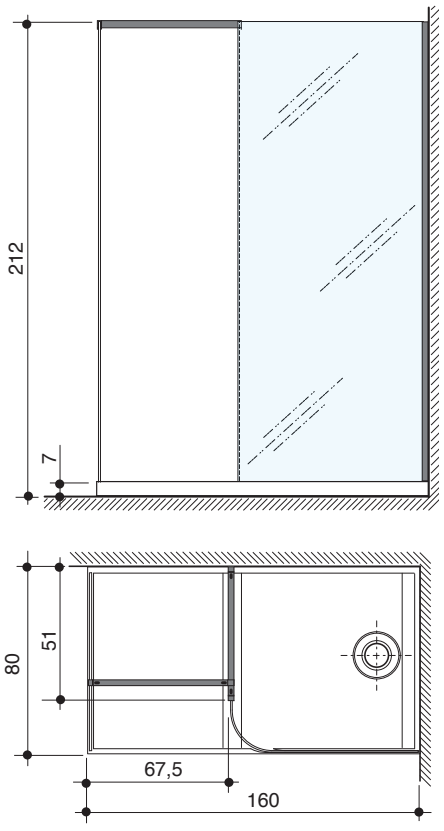

Dimensioni in centimetri - Tolleranze dimensionali ±5mm. BLU BLEU si riserva il diritto di modificare le parti tecniche qui riportate senza l'obbligo di preavviso.
Dimension in centimeters - Dimensional tollerance ±5mm. BLU BLEU has the right to modify any product and its technical specifications without prior warning.
Dimensions en centimètres - Tolérance dimensionale ±5mm. BLUBLEU se reserve le droit de modifier les parties techniques ici rapportées sans obligation de préavis.
Dimensiones en centimetros - Tolerancia dimencional ±5mm. La sociedad BLU BLEU se reserva el derecho de modificar los datos tecnicos aqui reportados sin vìinculo de preaviso.

CE

B ZONE
160x80

Sinistra - Left - Gauche -
Izquierda - Links - Левая - Αριστερά

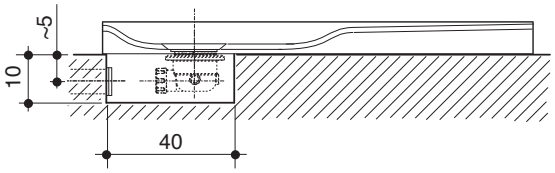

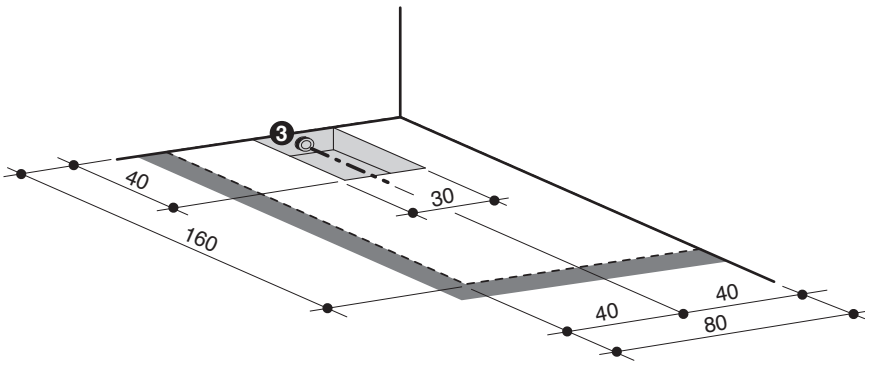

3

- Punto di uscita scarico a parete (consigliato).
- Drain exit point on the wallside (suggested).
- Point de sortie évacuation paroi (conseillé).
- Punto salida descarga (aconsejable).
- Wandanschluss Abflusseitung (empfolen).
- Точка слива в стене (рекомендуемая).
- Επιτοιχιο σημειο εξοδου εκροης (συνιστωμενο)

Destra - Right - Droite
Derecha - Rechts - Правая - Δεξιά

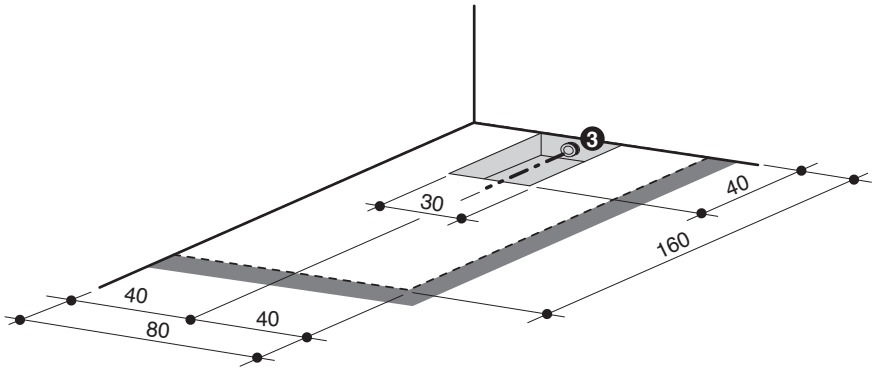

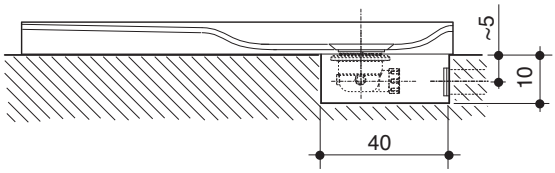

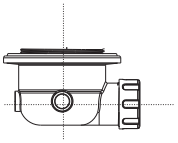

Piletta di scarico
Waste
Vidage
Desagüe
Ablauf
Слив
Στομιο εκροης

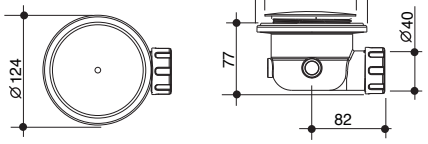

DIN EN 274

31,2 l/min

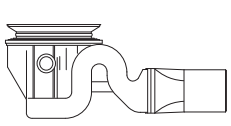

Piletta di scarico ad alta portata
High flow waste
Vidage haut debit
Desage de gran caudal
Ablauf hohe Tragfähigkeit
Слив большой пропускной способности
Στομιο εκροης υψηλης ικανοτητας

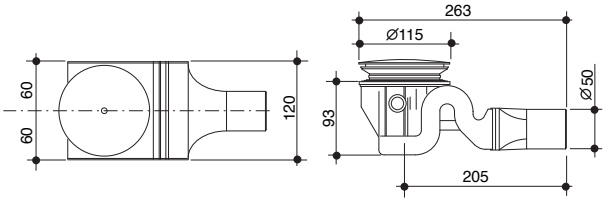

DIN EN 274

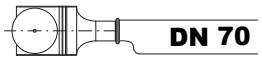

52 l/min

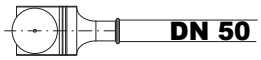

51 l/min

CE

Größe in Zentimetern - Zulässige Toleranz ±5mm. Die Gesellschaft BLU BLEU hält sich das Recht vor, jederzeit und ohne vornerige Ankündigung technische Änderungen vorzunehmen.
Размеры в сантиметрах - Допуски по размерам ± 5 мм. Компания "Blu-Bleu" оставляет за собой право изменять представленные здесь тех. компоненты без предварительного уведомления.
Μεγέθους σε cm - Μεγέθους τους ± 5 мм – BluBleu διατηρεί το δικαίωμα να αλλάξει τα τεχνικά μέρη στο παρόν χωρίς προηγούμενη ειδοποίηση.

BluBleu®
info@blubleu.it - www.blubleu.it

10/2010

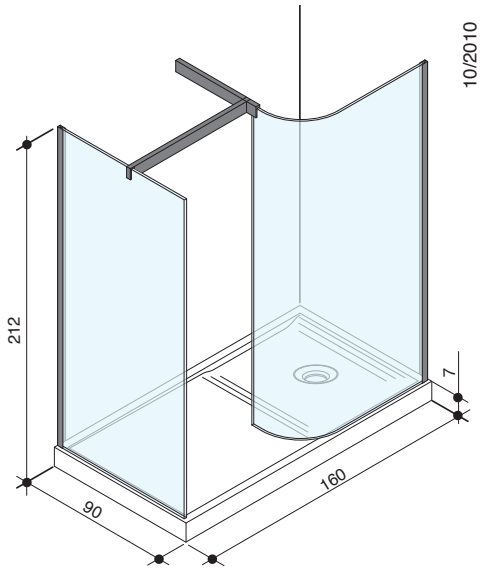

B ZONE
160x90

DATI TECNICI- TECHNICAL INFORMATION - DONNEES TECHNIQUE -
DATOS TECNICOS- TECHNISCHE DATEN - ТЕХНИЧЕСКИЕ ДАННЫЕ - ΤΕΧΝΙΚΑ ΣΤΟΙΧΕΙΑ

DATI OPERATIVI - OPERATING INFORMATION - DONNÉES DE SERVICE - DATOS OPERATIVOS - ALLGEMEINE DATEN - ОПЕРАТИВНЫЕ ДАННЫЕ - ΛΕΙΤΟΥΡΓΙΚΑ ΣΤΟΙΧΕΙΑ	
Dimensioni - Dimensions - Dimensions - Dimensiones - Abmessungen - Габариты - Διαστάσεις	160x90x212 h
Peso netto - Net weight - Poid net - Peso neto - Nettogewicht - Вес нетто- Καθαρό βάρος	109 Kg
Carico pavimento - Load exerted on floor - Charge au sol - Carga en el suelo - Bodenlast - Нагрузка на пол- Φορτίο δαπέδου	131 Kg/m²
Volume - Volume - Volume - Volumen - Volumen - Объем- Όγκος	0,87 m³ + 1,70 m³
Dimensione imballo - Packing dimensions - Dimensions emballage - Dimensiones embalaje - Verpackungsmasse Размеры упаковки - Verpackungsmasse	(170x120x43h) (233x138x53h)
Peso lordo - Shipping weight - Poids brut - Peso de expedition bruto - Brutogewicht - Вес брутто- Μικτό βάρος	164 Kg

CARATTERISTICHE IDRAULICHE - SPECIFICATIONS OF WATER CIRCUIT - CARACTÉRISTIQUES HIDRAULIQUE - CARACTER STICAS HIDRAULICAS - HYDR ULISCHE DATEN ГИДРАВЛИЧЕСКИЕ ХАРАКТЕРИСТТИКИ - ΥΔΡΑΥΛΙΚΑ ΧΑΡΑΚΤΗΡΙΣΤΙΚΑ	
Scarico - Drain - Ecoulement - Descarga - Abflus -	1 ½"

VERSIONE SINISTRA - LEFT VERSION -
VERSION GAUCHE - VERSIÓN IZQUIERDA -
LINKE AUSFÜHRUNG- ЛЕВАЯ ВЕРСИЯ - ΑΡΙΣΤΕΡΗ ΕΚΔΟΧΗ

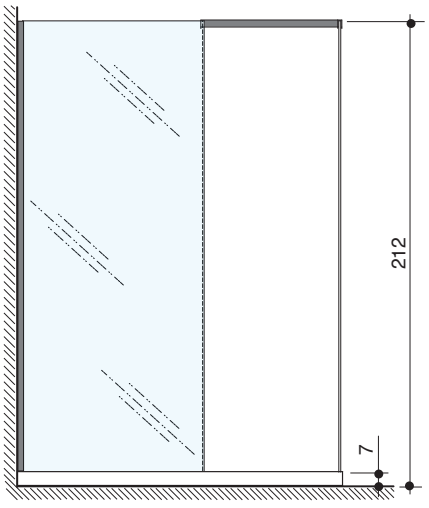

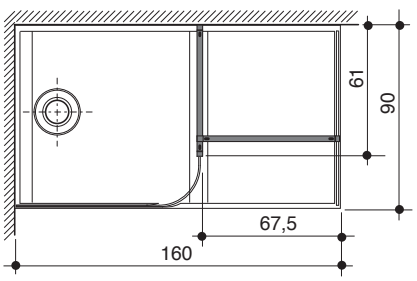

- VERSIONE DESTRA - RIGHT VERSION
- VERSION DROITE - VERSIÓN DERECHA
- RECHTE AUSFÜHRUNG - ПРАВАЯ ВЕРСИЯ - ΔΕΞΙΑ ΕΚΔΟΧΗ

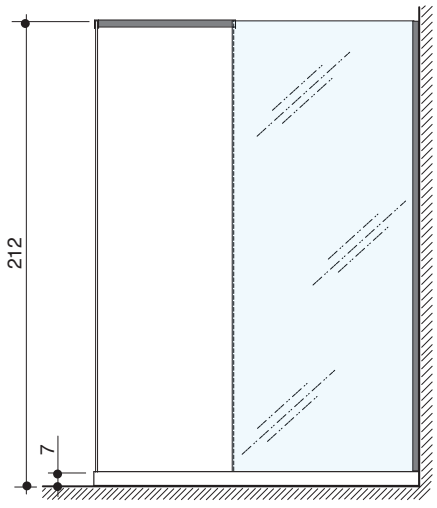

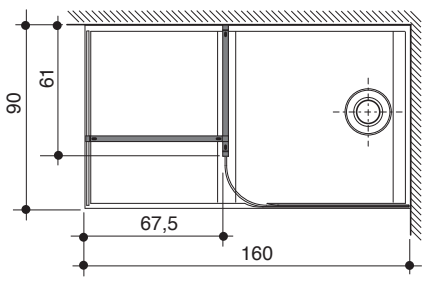

Dimensioni in centimetri - Tolleranze dimensionali ±5mm. BLU BLEU si riserva il diritto di modificare le parti tecniche qui riportate senza l'obbligo di preavviso.
Dimension in centimeters - Dimensional tollerance ±5mm. BLU BLEU has the right to modify any product and its technical specifications without prior warning.
Dimensions en centimètres - Tolérance dimensionale ±5mm. BLUBLEU se reserve le droit de modifier les parties techniques ici rapportées sans obligation de préavis.
Dimensiones en centimetros - Tolerancia dimencional ±5mm. La sociedad BLU BLEU se reserva el derecho de modificar los datos tecnicos aqui reportados sin vìnculo de preaviso.

CE

B ZONE
160x90

Sinistra - Left - Gauche -
Izquierda - Links - Левая - Αριστερά

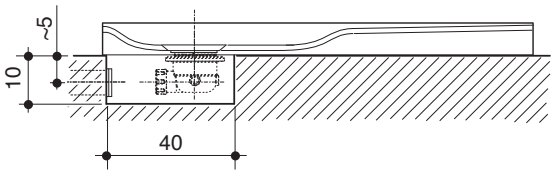

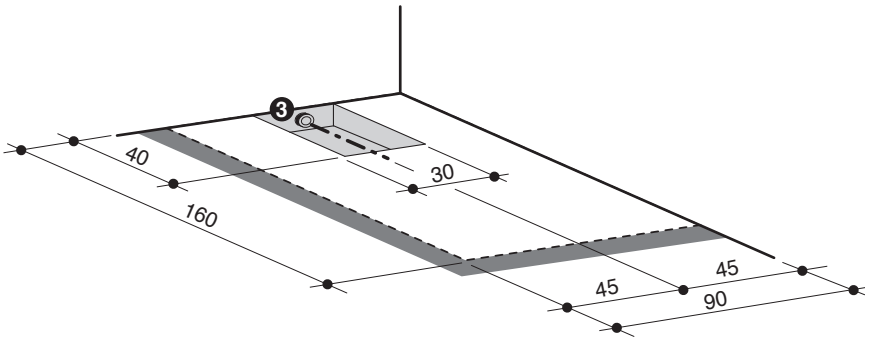

3

- Punto di uscita scarico a parete (consigliato).
- Drain exit point on the wallside (suggested).
- Point de sortie évacuation paroi (conseillé).
- Punto salida descarga (aconsejable).
- Wandanschluss Abflusseitung (empfolen).
- Точка слива в стене (рекомендуемая).
- Επιτοιχιο σημειο εξοδου εκροης (συνιστωμενο)

Destra - Right - Droite
Derecha - Rechts - Правая - Δεξιά

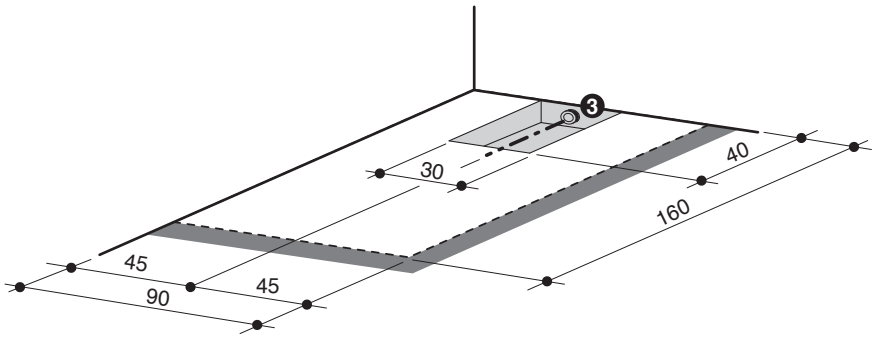

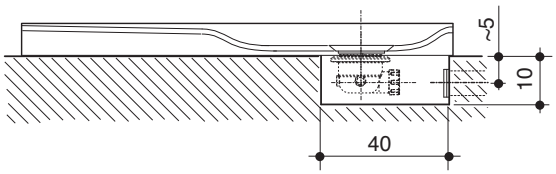

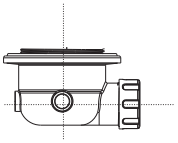

Piletta di scarico
Waste
Vidage
Desagüe
Ablauf
Слив
Στομιο εκροης

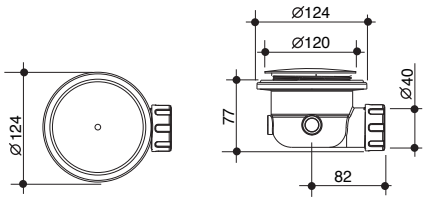

DIN EN 274

31,2 l/min

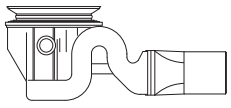

Piletta di scarico ad alta portata
High flow waste
Vidage haut debit
Desage de gran caudal
Ablauf hohe Tragfähigkeit
Слив большой пропускной способности
Στομιο εκροης υψηλης ικανοτητας

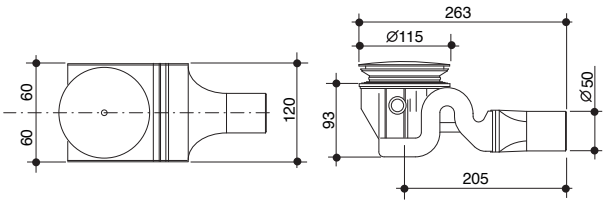

DIN EN 274

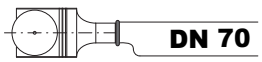

52 l/min

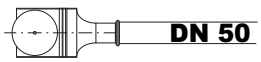

51 l/min

CE

Größe in Zentimetern - Zulässige Toleranz ±5mm. Die Gesellschaft BLU BLEU hält sich das Recht vor, jederzeit und ohne vornerige Ankündigung technische Änderungen vorzunehmen.
Размеры в сантиметрах - Допуски по размерам ± 5 мм. Компания "Blu-Bleu" оставляет за собой право изменять представленные здесь тех. компоненты без предварительного уведомления.
Μεγέθους σε cm - Μεγέθους τους ± 5 мм – BluBleu διατηρεί το δικαίωμα να αλλάξει τα τεχνικά μέρη στο παρόν χωρίς προηγούμενη ειδοποίηση.

BluBleu®
info@blubleu.it - www.blubleu.it

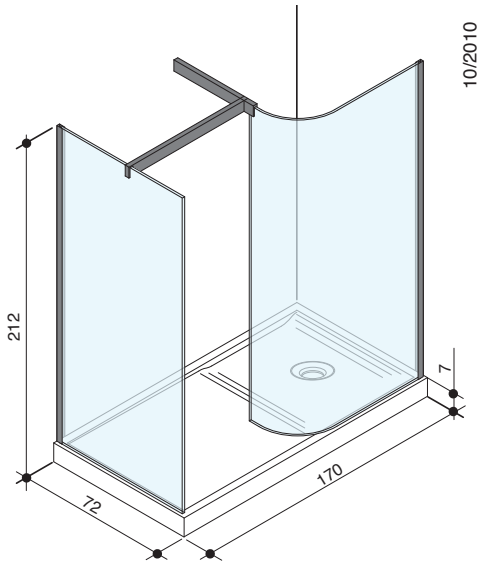

B ZONE
170x72

DATI TECNICI- TECHNICAL INFORMATION - DONNEES TECHNIQUE -
DATOS TECNICOS- TECHNISCHE DATEN - ТЕХНИЧЕСКИЕ ДАННЫЕ - ΤΕΧΝΙΚΑ ΣΤΟΙΧΕΙΑ

DATI OPERATIVI - OPERATING INFORMATION - DONNÉES DE SERVICE - DATOS OPERATIVOS - ALLGEMEINE DATEN - ОПЕРАТИВНЫЕ ДАННЫЕ - ΛΕΙΤΟΥΡΓΙΚΑ ΣΤΟΙΧΕΙΑ	
Dimensioni - Dimensions - Dimensions - Dimensiones - Abmessungen - Габариты - Διαστάσεις	170x72x212 h
Peso netto - Net weight - Poid net - Peso neto - Nettogewicht - Вес нетто- Καθαρό βάρος	98 Kg
Carico pavimento - Load exerted on floor - Charge au sol - Carga en el suelo - Bodenlast - Нагрузка на пол- Φορτίο δαπέδου	145 Kg/m²
Volume - Volume - Volume - Volumen - Volumen - Объем- Όγκος	0,87 m³ + 1,70 m³
Dimensione imballo - Packing dimensions - Dimensions emballage - Dimensiones embalaje - Verpackungsmasse Размеры упаковки - Verpackungsmasse	(170x120x43h) (233x138x53h)
Peso lordo - Shipping weight - Poids brut - Peso de expedition bruto - Brutogewicht - Вес брутто- Μικτό βάρος	153 Kg

CARATTERISTICHE IDRAULICHE - SPECIFICATIONS OF WATER CIRCUIT - CARACTÉRISTIQUES HIDRAULIQUE - CARACTER STICAS HIDRAULICAS - HYDR ULISCHE DATEN ГИДРАВЛИЧЕСКИЕ ХАРАКТЕРИСТТИКИ - ΥΔΡΑΥΛΙΚΑ ΧΑΡΑΚΤΗΡΙΣΤΙΚΑ	
Scarico - Drain - Ecoulement - Descarga - Abflus -	1 ½"

VERSIONE SINISTRA - LEFT VERSION -
VERSION GAUCHE - VERSIÓN IZQUIERDA -
LINKE AUSFÜHRUNG- ЛЕВАЯ ВЕРСИЯ - ΑΡΙΣΤΕΡΗ ΕΚΔΟΧΗ

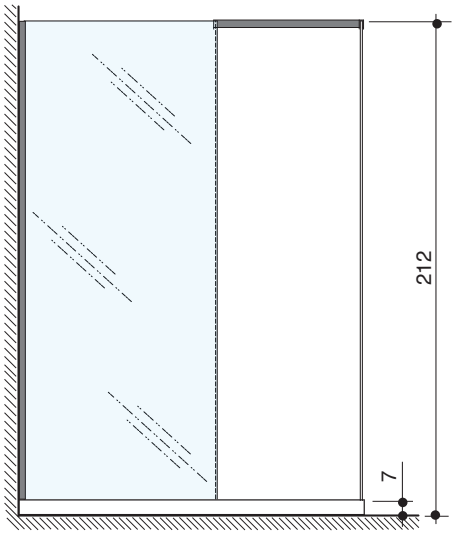

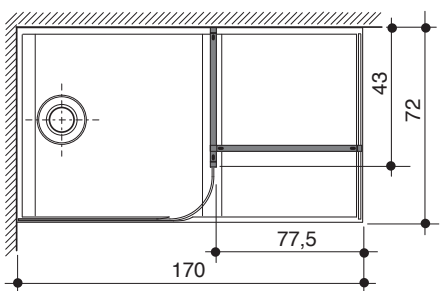

- VERSIONE DESTRA - RIGHT VERSION
- VERSION DROITE - VERSIÓN DERECHA
- RECHTE AUSFÜHRUNG - ПРАВАЯ ВЕРСИЯ - ΔΕΞΙΑ ΕΚΔΟΧΗ

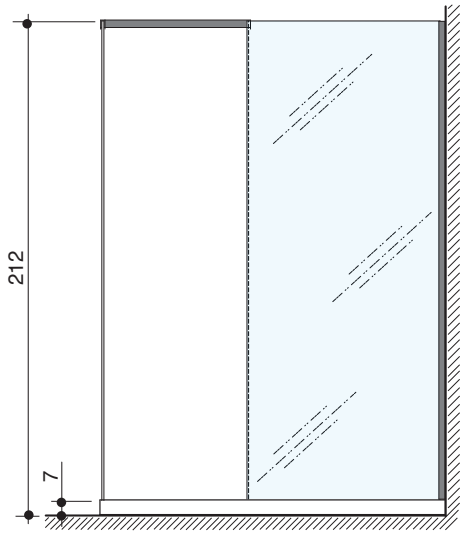

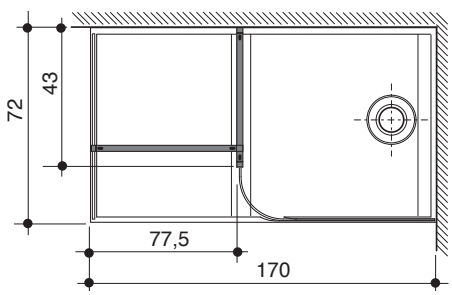

Dimensioni in centimetri - Tolleranze dimensionali ±5mm. BLU BLEU si riserva il diritto di modificare le parti tecniche qui riportate senza l'obbligo di preavviso.
Dimension in centimeters - Dimensional tollerance ±5mm. BLU BLEU has the right to modify any product and its technical specifications without prior warning.
Dimensions en centimètres - Tolérance dimensionale ±5mm. BLUBLEU se reserve le droit de modifier les parties techniques ici rapportées sans obligation de préavis.
Dimensiones en centimetros - Tolerancia dimencional ±5mm. La sociedad BLU BLEU se reserva el derecho de modificar los datos tecnicos aqui reportados sin vìnculo de preaviso.

CE

B ZONE
170x72

Sinistra - Left - Gauche -
Izquierda - Links - Левая - Αριστερά

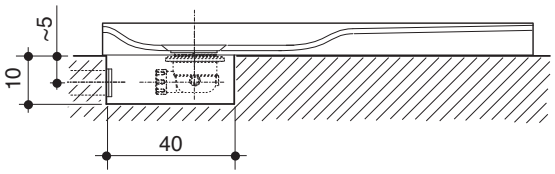

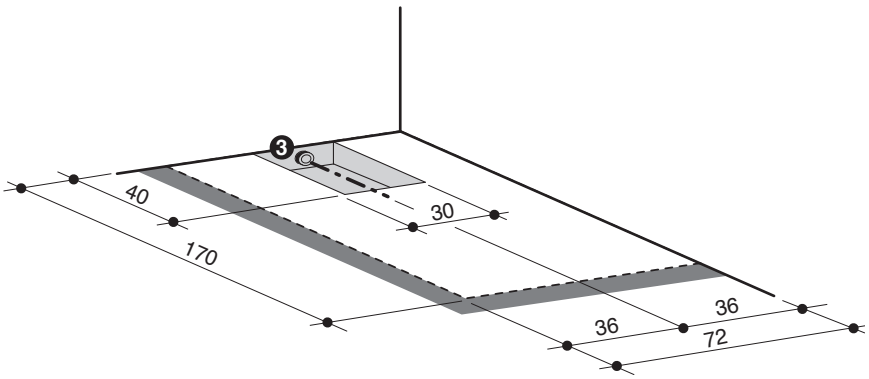

3

- Punto di uscita scarico a parete (consigliato).
- Drain exit point on the wallside (suggested).
- Point de sortie évacuation paroi (conseillé).
- Punto salida descarga (aconsejable).
- Wandanschluss Abflusseitung (empfolen).
- Точка слива в стене (рекомендуемая).
- Επιτοιχιο σημειο εξοδου εκροης (συνιστωμενο)

Destra - Right - Droite
Derecha - Rechts - Правая - Δεξιά

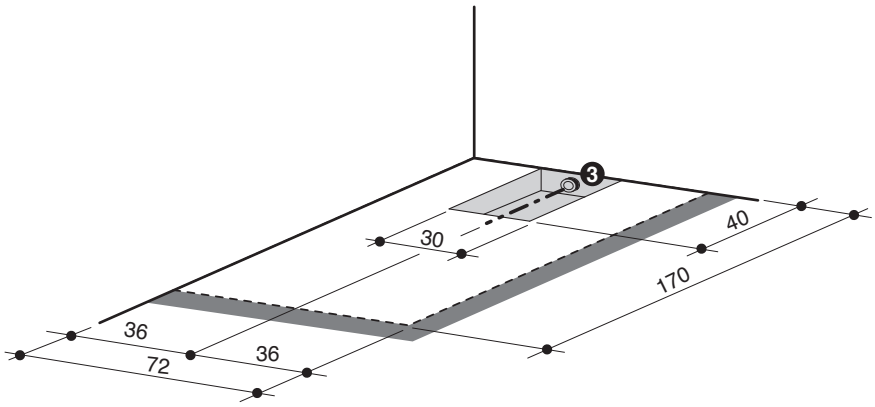

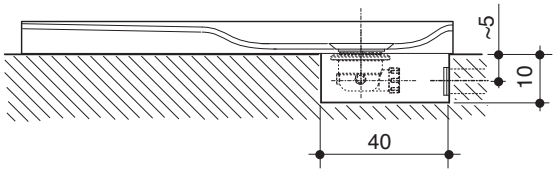

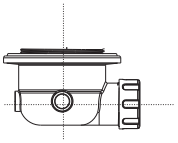

Piletta di scarico
Waste
Vidage
Desagüe
Ablauf
Слив
Στομιο εκροης

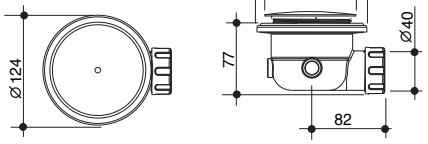

DIN EN 274

31,2 l/min

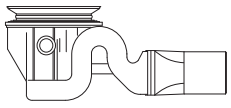

Piletta di scarico ad alta portata
High flow waste
Vidage haut debit
Desage de gran caudal
Ablauf hohe Tragfähigkeit
Слив большой пропускной способности
Στομιο εκροης υψηλης ικανοτητας

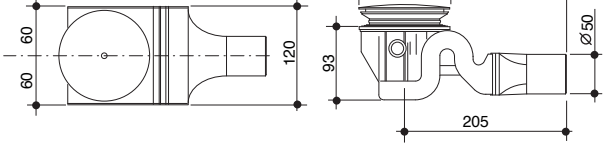

DIN EN 274

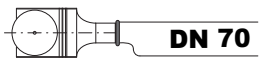

52 l/min

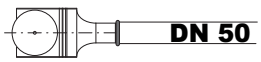

51 l/min

CE

Größe in Zentimetern - Zulässige Toleranz ±5mm. Die Gesellschaft BLU BLEU hält sich das Recht vor, jederzeit und ohne vornerige Ankündigung technische Änderungen vorzunehmen.
Размеры в сантиметрах - Допуски по размерам ± 5 мм. Компания "Blu-Bleu" оставляет за собой право изменять представленные здесь тех. компоненты без предварительного уведомления.
Μεγέθους σε cm - Μεγέθους τους ± 5 мм – BluBleu διατηρεί το δικαίωμα να αλλάξει τα τεχνικά μέρη στο παρόν χωρίς προηγούμενη ειδοποίηση.

info@blubleu.it - www.blubleu.it

10/2010

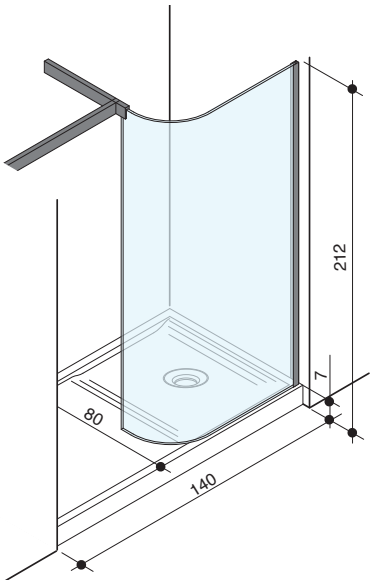

B ZONE IN

140x80

DATI TECNICI- TECHNICAL INFORMATION - DONNEES TECHNIQUE -
DATOS TECNICOS- TECHNISCHE DATEN - ТЕХНИЧЕСКИЕ ДАННЫЕ - ΤΕΧΝΙΚΑ ΣΤΟΙΧΕΙΑ

DATI OPERATIVI - OPERATING INFORMATION - DONNÉES DE SERVICE - DATOS OPERATIVOS - ALLGEMEINE DATEN - ОПЕРАТИВНЫЕ ДАННЫЕ - ΛΕΙΤΟΥΡΓΙΚΑ ΣΤΟΙΧΕΙΑ	
Dimensioni - Dimensions - Dimensions - Dimensiones - Abmessungen - Габариты - Διαστάσεις	140x80x212 h
Peso netto - Net weight - Poid net - Peso neto - Nettogewicht - Вес нетто- Καθαρό βάρος	69 Kg
Carico pavimento - Load exerted on floor - Charge au sol - Carga en el suelo - Bodenlast - Нагрузка на пол- Φορτίο δαπέδου	133 Kg/m²
Volume - Volume - Volume - Volumen - Volumen - Объем- Όγκος	0,87 m³ + 1,70 m³
Dimensione imballo - Packing dimensions - Dimensions emballage - Dimensiones embalaje - Verpackungsmasse Размеры упаковки - Verpackungsmasse	(170x120x43h) (233x138x53h)
Peso lordo - Shipping weight - Poids brut - Peso de expedition bruto - Brutogewicht - Вес брутто- Μικτό βάρος	114 Kg

CARATTERISTICHE IDRAULICHE - SPECIFICATIONS OF WATER CIRCUIT - CARACTÉRISTIQUES HIDRAULIQUE - CARACTER STICAS HIDRAULICAS - HYDR ULISCHE DATEN ГИДРАВЛИЧЕСКИЕ ХАРАКТЕРИСТТИКИ - ΥΔΡΑΥΛΙΚΑ ΧΑΡΑΚΤΗΡΙΣΤΙΚΑ	
Scarico - Drain - Ecoulement - Descarga - Abflus -	1 ½"

VERSIONE SINISTRA - LEFT VERSION -
VERSION GAUCHE - VERSIÓN IZQUIERDA -
LINKE AUSFÜHRUNG- ЛЕВАЯ ВЕРСИЯ - ΑΡΙΣΤΕΡΗ ΕΚΔΟΧΗ

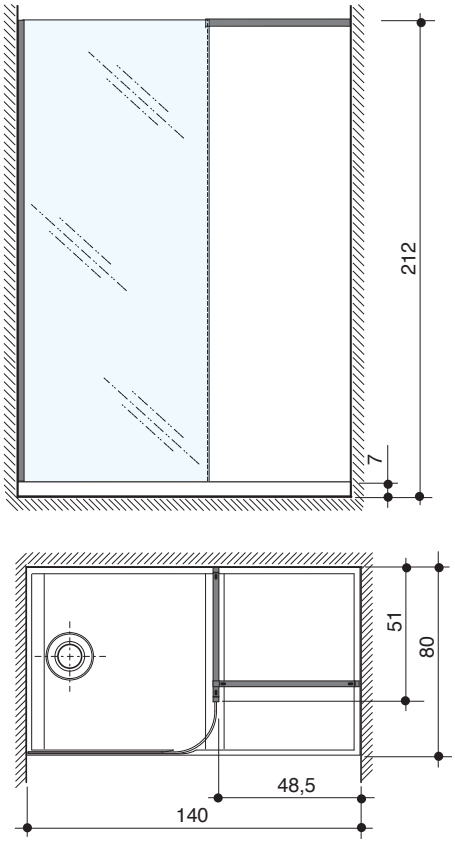

- VERSIONE DESTRA - RIGHT VERSION
- VERSION DROITE - VERSIÓN DERECHA
- RECHTE AUSFÜHRUNG - ПРАВАЯ ВЕРСИЯ - ΔΕΞΙΑ ΕΚΔΟΧΗ

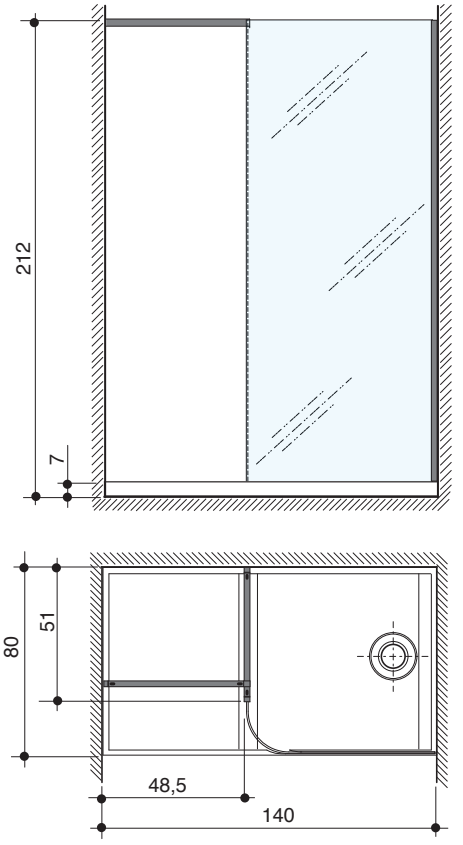

Dimensioni in centimetri - Tolleranze dimensionali ±5mm. BLU BLEU si riserva il diritto di modificare le parti tecniche qui riportate senza l'obbligo di preavviso.
Dimension in centimeters - Dimensional tollerance ±5mm. BLU BLEU has the right to modify any product and its technical specifications without prior warning.
Dimensions en centimètres - Tolérance dimensionale ±5mm. BLUBLEU se reserve le droit de modifier les parties techniques ici rapportées sans obligation de préavis.
Dimensiones en centimetros - Tolerancia dimencional ±5mm. La sociedad BLU BLEU se reserva el derecho de modificar los datos tecnicos aqui reportados sin vìnculo de preaviso.

B ZONE IN
140x80

Sinistra - Left - Gauche -
Izquierda - Links - Левая - Αριστερά

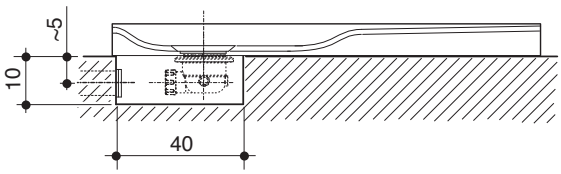

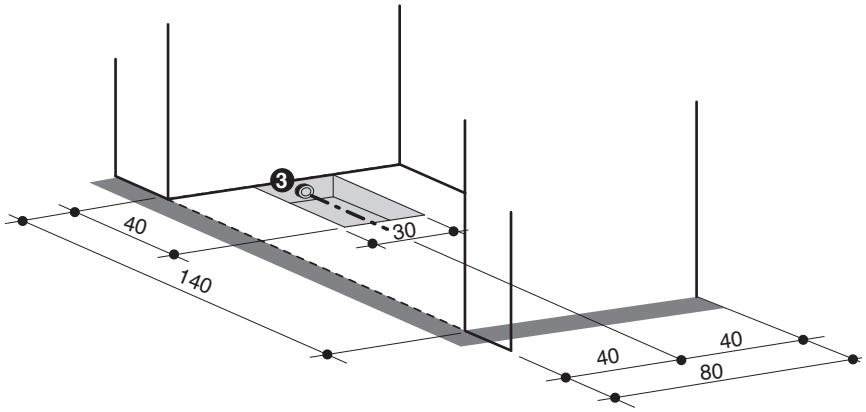

3

- Punto di uscita scarico a parete (consigliato).
- Drain exit point on the wallside (suggested).
- Point de sortie évacuation paroi (conseillé).
- Punto salida descarga (aconsejable).
- Wandanschluss Abflusseitung (empfolen).
- Точка слива в стене (рекомендуемая).
- Επιτοιχιο σημειο εξοδου εκροης (συνιστωμενο)

Destra - Right - Droite
Derecha - Rechts - Правая - Δεξιά

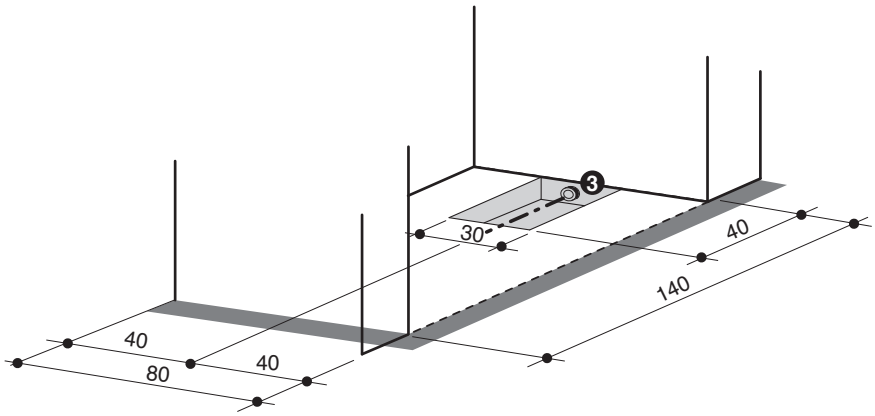

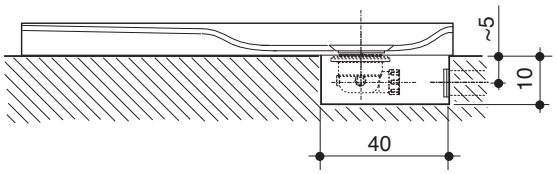

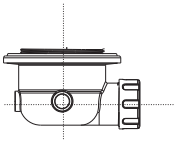

Piletta di scarico
Waste
Vidage
Desagüe
Ablauf
Слив
Στομιο εκροης

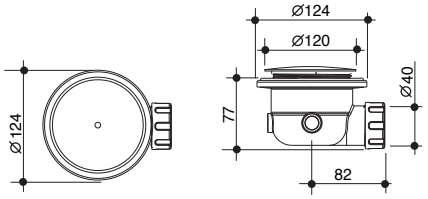

DIN EN 274

31,2 l/min

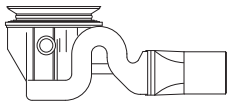

Piletta di scarico ad alta portata
High flow waste
Vidage haut debit
Desage de gran caudal
Ablauf hohe Tragfähigkeit
Слив большой пропускной способности
Στομιο εκροης υψηλης ικανοτητας

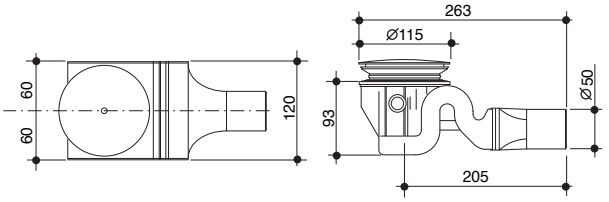

DIN EN 274

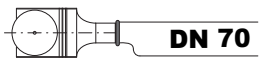

52 l/min

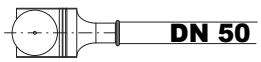

51 l/min

Größe in Zentimetern - Zulässige Toleranz ±5mm. Die Gesellschaft BLU BLEU hält sich das Recht vor, jederzeit und ohne vornerige Ankündigung technische Änderungen vorzunehmen.
Размеры в сантиметрах - Допуски по размерам ± 5 мм. Компания "Blu-Bleu" оставляет за собой право изменять представленные здесь тех. компоненты без предварительного уведомления.
Μεγέθους σε cm - Μεγέθους τους ± 5 мм – BluBleu διατηρεί το δικαίωμα να αλλάξει τα τεχνικά μέρη στο παρόν χωρίς προηγούμενη ειδοποίηση.

BluBleu®

info@blubleu.it - www.blubleu.it

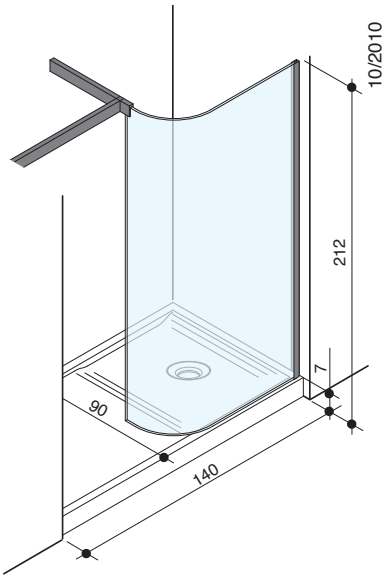

10/2010

B ZONE IN
140x90

DATI TECNICI- TECHNICAL INFORMATION - DONNEES TECHNIQUE -
DATOS TECNICOS- TECHNISCHE DATEN - ТЕХНИЧЕСКИЕ ДАННЫЕ - ΤΕΧΝΙΚΑ ΣΤΟΙΧΕΙΑ

DATI OPERATIVI - OPERATING INFORMATION - DONNÉES DE SERVICE - DATOS OPERATIVOS - ALLGEMEINE DATEN - ОПЕРАТИВНЫЕ ДАННЫЕ - ΛΕΙΤΟΥΡΓΙΚΑ ΣΤΟΙΧΕΙΑ	
Dimensioni - Dimensions - Dimensions - Dimensiones - Abmessungen - Габариты - Διαστάσεις	140x90x212 h
Peso netto - Net weight - Poid net - Peso neto - Nettogewicht - Вес нетто- Καθαρό βάρος	72 Kg
Carico pavimento - Load exerted on floor - Charge au sol - Carga en el suelo - Bodenlast - Нагрузка на пол- Φορτίο δαπέδου	120,5 Kg/m²
Volume - Volume - Volume - Volumen - Volumen - Объем- Όγκος	0,87 m³ + 1,70 m³
Dimensione imballo - Packing dimensions - Dimensions emballage - Dimensiones embalaje - Verpackungsmasse Размеры упаковки - Verpackungsmasse	(170x120x43h) (233x138x53h)
Peso lordo - Shipping weight - Poids brut - Peso de expedition bruto - Brutogewicht - Вес брутто- Μικτό βάρος	117 Kg

CARATTERISTICHE IDRAULICHE - SPECIFICATIONS OF WATER CIRCUIT - CARACTÉRISTIQUES HIDRAULIQUE - CARACTER STICAS HIDRAULICAS - HYDR ULISCHE DATEN ГИДРАВЛИЧЕСКИЕ ХАРАКТЕРИСТТИКИ - ΥΔΡΑΥΛΙΚΑ ΧΑΡΑΚΤΗΡΙΣΤΙΚΑ	
Scarico - Drain - Ecoulement - Descarga - Abflus -	1 ½"

VERSIONE SINISTRA - LEFT VERSION -
VERSION GAUCHE - VERSIÓN IZQUIERDA -
LINKE AUSFÜHRUNG- ЛЕВАЯ ВЕРСИЯ - ΑΡΙΣΤΕΡΗ ΕΚΔΟΧΗ

- VERSIONE DESTRA - RIGHT VERSION
- VERSION DROITE - VERSIÓN DERECHA
- RECHTE AUSFÜHRUNG - ПРАВАЯ ВЕРСИЯ - ΔΕΞΙΑ ΕΚΔΟΧΗ

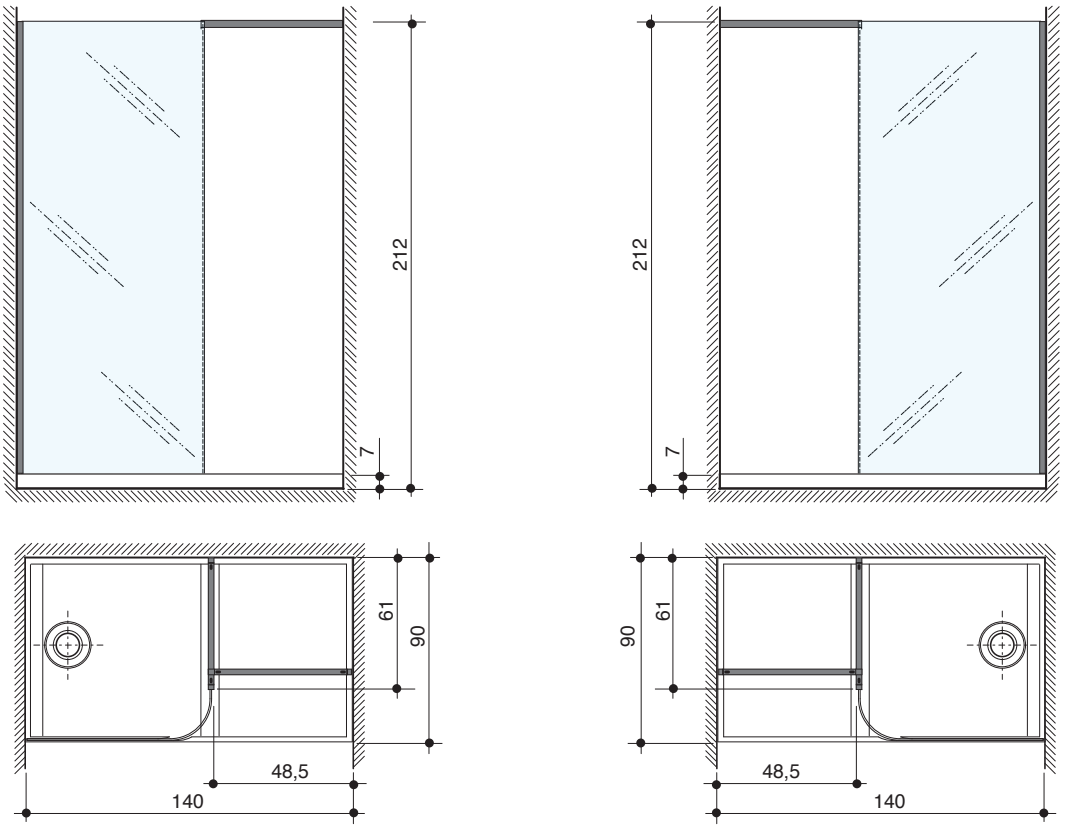

Dimensioni in centimetri - Tolleranze dimensionali ±5mm. BLU BLEU si riserva il diritto di modificare le parti tecniche qui riportate senza l'obbligo di preavviso.
Dimension in centimeters - Dimensional tollerance ±5mm. BLU BLEU has the right to modify any product and its technical specifications without prior warning.
Dimensions en centimètres - Tolérance dimensionale ±5mm. BLUBLEU se reserve le droit de modifier les parties techniques ici rapportées sans obligation de préavis.
Dimensiones en centimetros - Tolerancia dimencional ±5mm. La sociedad BLU BLEU se reserva el derecho de modificar los datos tecnicos aqui reportados sin vìnculo de preaviso.

CE

B ZONE IN
140x90

Sinistra - Left - Gauche -
Izquierda - Links - Левая - Αριστερά

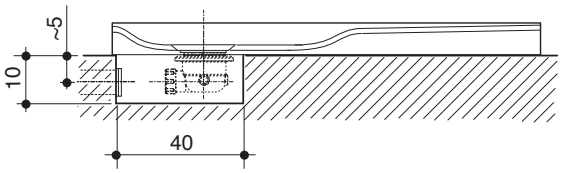

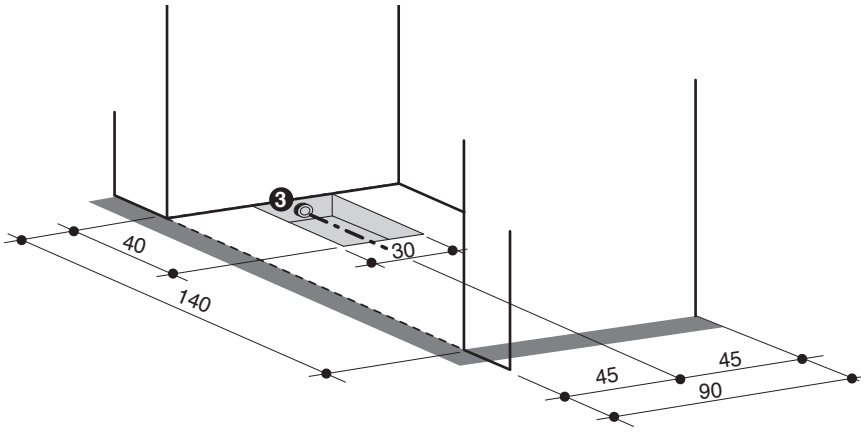

3

- Punto di uscita scarico a parete (consigliato).
- Drain exit point on the wallside (suggested).
- Point de sortie évacuation paroi (conseillé).
- Punto salida descarga (aconsejable).
- Wandanschluss Abflusseitung (empfolen).
- Точка слива в стене (рекомендуемая).
- Επιτοιχιο σημειο εξοδου εκροης (συνιστωμενο)

Destra - Right - Droite
Derecha - Rechts - Правая - Δεξιά

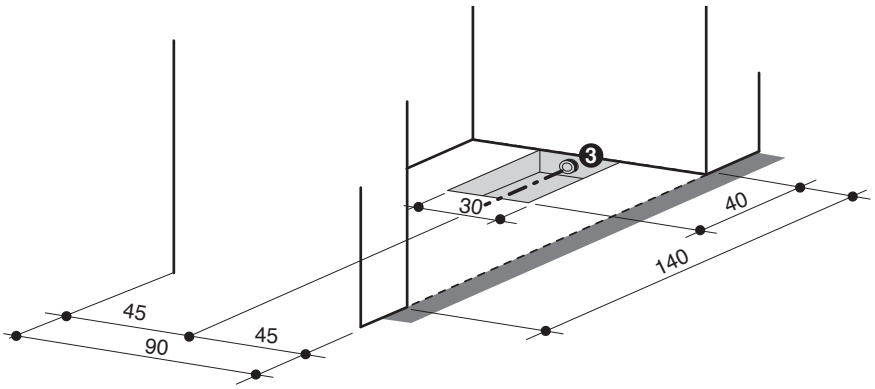

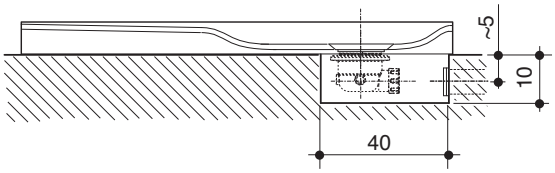

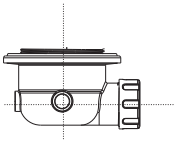

Piletta di scarico
Waste
Vidage
Desagüe
Ablauf
Слив
Στομιο εκροης

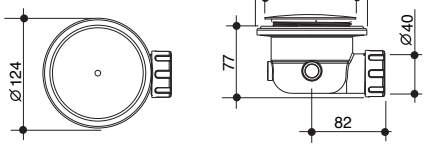

DIN EN 274

31,2 l/min

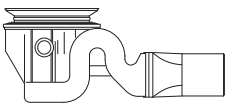

Piletta di scarico ad alta portata
High flow waste
Vidage haut debit
Desage de gran caudal
Ablauf hohe Tragfähigkeit
Слив большой пропускной способности
Στομιο εκροης υψηλης ικανοτητας

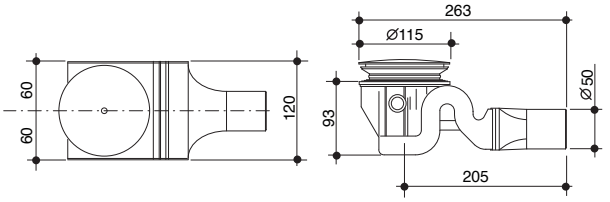

DIN EN 274

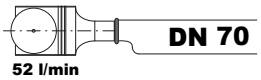

52 l/min

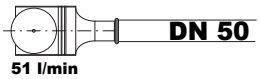

51 l/min

CE

Größe in Zentimetern - Zulässige Toleranz ±5mm. Die Gesellschaft BLU BLEU hält sich das Recht vor, jederzeit und ohne vornerige Ankündigung technische Änderungen vorzunehmen.
Размеры в сантиметрах - Допуски по размерам ± 5 мм. Компания "Blu-Bleu" оставляет за собой право изменять представленные здесь тех. компоненты без предварительного уведомления.
Μεγέθους σε cm - Μεγέθους τους ± 5 мм – BluBleu διατηρεί το δικαίωμα να αλλάξει τα τεχνικά μέρη στο παρόν χωρίς προηγούμενη ειδοποίηση.

BluBleu®
info@blubleu.it - www.blubleu.it

10/2010

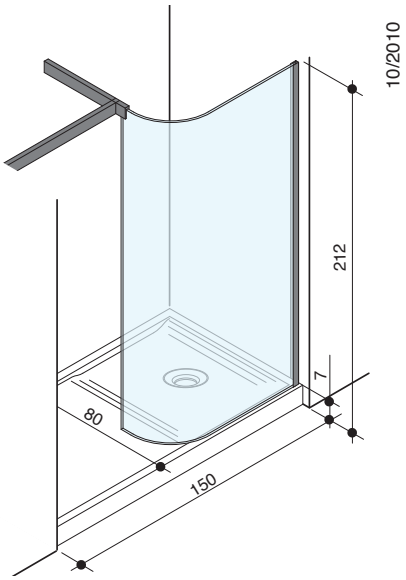

B ZONE IN

150x80

DATI TECNICI- TECHNICAL INFORMATION - DONNEES TECHNIQUE -
DATOS TECNICOS- TECHNISCHE DATEN - ТЕХНИЧЕСКИЕ ДАННЫЕ - ΤΕΧΝΙΚΑ ΣΤΟΙΧΕΙΑ

DATI OPERATIVI - OPERATING INFORMATION - DONNÉES DE SERVICE - DATOS OPERATIVOS - ALLGEMEINE DATEN - ОПЕРАТИВНЫЕ ДАННЫЕ - ΛΕΙΤΟΥΡΓΙΚΑ ΣΤΟΙΧΕΙΑ	
Dimensioni - Dimensions - Dimensions - Dimensiones - Abmessungen - Габариты - Διαστάσεις	150x80x212 h
Peso netto - Net weight - Poid net - Peso neto - Nettogewicht - Вес нетто- Καθαρό βάρος	70 Kg
Carico pavimento - Load exerted on floor - Charge au sol - Carga en el suelo - Bodenlast - Нагрузка на пол- Φορτίο δαπέδου	125 Kg/m²
Volume - Volume - Volume - Volumen - Volumen - Объем- Όγκος	0,87 m³ + 1,70 m³
Dimensione imballo - Packing dimensions - Dimensions emballage - Dimensiones embalaje - Verpackungsmasse Размеры упаковки - Verpackungsmasse	(170x120x43h) (233x138x53h)
Peso lordo - Shipping weight - Poids brut - Peso de expedition bruto - Brutogewicht - Вес брутто- Μικτό βάρος	115 Kg

CARATTERISTICHE IDRAULICHE - SPECIFICATIONS OF WATER CIRCUIT - CARACTÉRISTIQUES HIDRAULIQUE - CARACTER STICAS HIDRAULICAS - HYDR ULISCHE DATEN ГИДРАВЛИЧЕСКИЕ ХАРАКТЕРИСТТИКИ - ΥΔΡΑΥΛΙΚΑ ΧΑΡΑΚΤΗΡΙΣΤΙΚΑ	
Scarico - Drain - Ecoulement - Descarga - Abflus -	1 ½"

VERSIONE SINISTRA - LEFT VERSION -
VERSION GAUCHE - VERSIÓN IZQUIERDA -
LINKE AUSFÜHRUNG- ЛЕВАЯ ВЕРСИЯ - ΑΡΙΣΤΕΡΗ ΕΚΔΟΧΗ

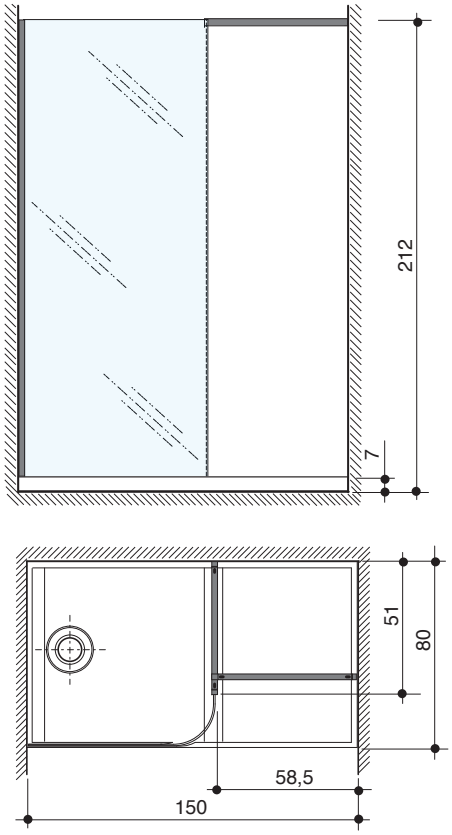

- VERSIONE DESTRA - RIGHT VERSION
- VERSION DROITE - VERSIÓN DERECHA
- RECHTE AUSFÜHRUNG - ПРАВАЯ ВЕРСИЯ - ΔΕΞΙΑ ΕΚΔΟΧΗ

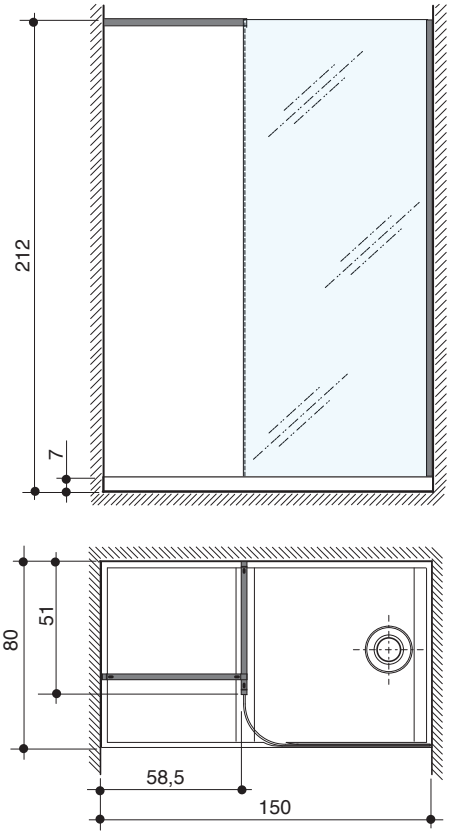

Dimensioni in centimetri - Tolleranze dimensionali ±5mm. BLU BLEU si riserva il diritto di modificare le parti tecniche qui riportate senza l'obbligo di preavviso.
Dimension in centimeters - Dimensional tollerance ±5mm. BLU BLEU has the right to modify any product and its technical specifications without prior warning.
Dimensions en centimètres - Tolérance dimensionale ±5mm. BLUBLEU se reserve le droit de modifier les parties techniques ici rapportées sans obligation de préavis.
Dimensiones en centimetros - Tolerancia dimencional ±5mm. La sociedad BLU BLEU se reserva el derecho de modificar los datos tecnicos aqui reportados sin vìnculo de preaviso.

CE

B ZONE IN
150x80

Sinistra - Left - Gauche -
Izquierda - Links - Левая - Αριστερά

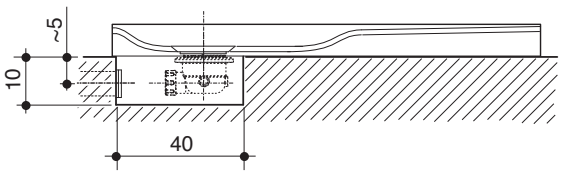

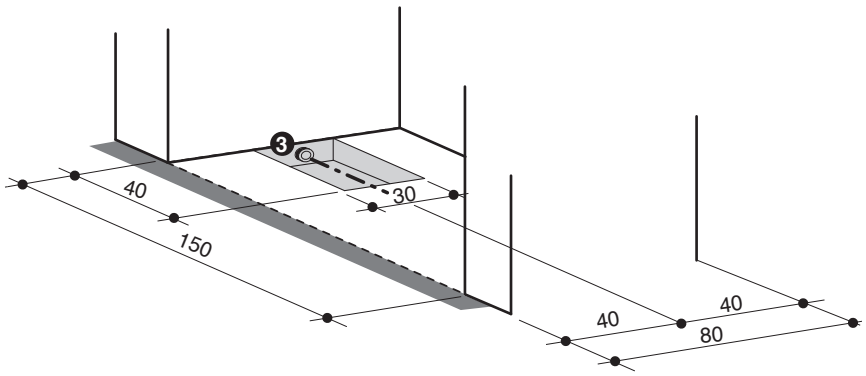

3

- Punto di uscita scarico a parete (consigliato).
- Drain exit point on the wallside (suggested).
- Point de sortie évacuation paroi (conseillé).
- Punto salida descarga (aconsejable).
- Wandanschluss Abflusseitung (empfolen).
- Точка слива в стене (рекомендуемая).
- Επιτοιχιο σημειο εξοδου εκροης (συνιστωμενο)

Destra - Right - Droite
Derecha - Rechts - Правая - Δεξιά

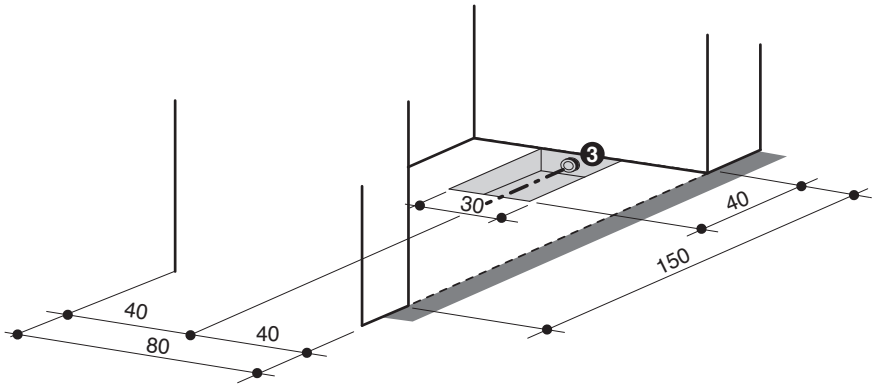

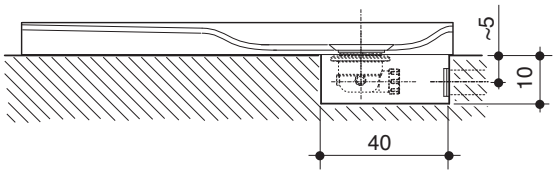

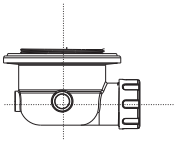

Piletta di scarico
Waste
Vidage
Desagüe
Ablauf
Слив
Στομιο εκροης

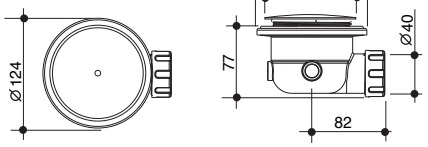

DIN EN 274

31,2 l/min

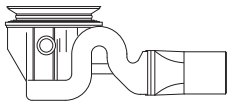

Piletta di scarico ad alta portata
High flow waste
Vidage haut debit
Desage de gran caudal
Ablauf hohe Tragfähigkeit
Слив большой пропускной способности
Στομιο εκροης υψηλης ικανοτητας

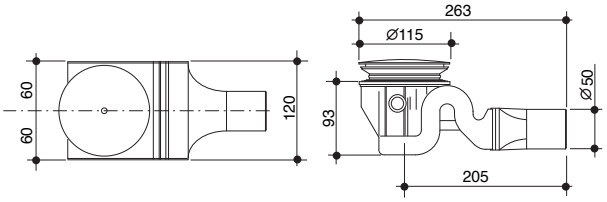

DIN EN 274

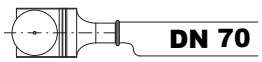

52 l/min

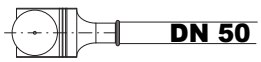

51 l/min

Größe in Zentimetern - Zulässige Toleranz ±5mm. Die Gesellschaft BLU BLEU hält sich das Recht vor, jederzeit und ohne vornerige Ankündigung technische Änderungen vorzunehmen.
Размеры в сантиметрах - Допуски по размерам ± 5 мм. Компания "Blu-Bleu" оставляет за собой право изменять представленные здесь тех. компоненты без предварительного уведомления.
Μεγέθους σε cm - Μεγέθους τους ± 5 мм – BluBleu διατηρεί το δικαίωμα να αλλάξει τα τεχνικά μέρη στο παρόν χωρίς προηγούμενη ειδοποίηση.

info@blubleu.it - www.blubleu.it

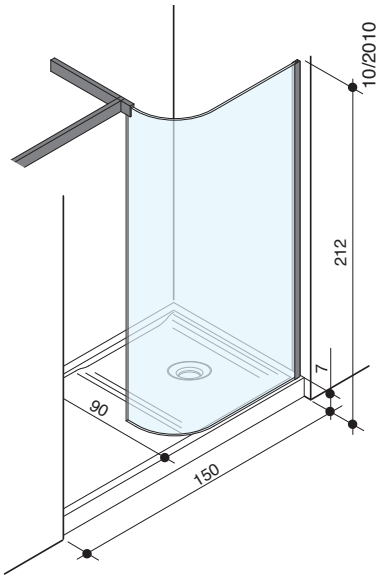

B ZONE IN

150x90

DATI TECNICI- TECHNICAL INFORMATION - DONNEES TECHNIQUE -
DATOS TECNICOS- TECHNISCHE DATEN - ТЕХНИЧЕСКИЕ ДАННЫЕ - ΤΕΧΝΙΚΑ ΣΤΟΙΧΕΙΑ

DATI OPERATIVI - OPERATING INFORMATION - DONNÉES DE SERVICE - DATOS OPERATIVOS - ALLGEMEINE DATEN - ОПЕРАТИВНЫЕ ДАННЫЕ - ΛΕΙΤΟΥΡΓΙΚΑ ΣΤΟΙΧΕΙΑ	
Dimensioni - Dimensions - Dimensions - Dimensiones - Abmessungen - Габариты - Διαστάσεις	150x90x212 h
Peso netto - Net weight - Poid net - Peso neto - Nettogewicht - Вес нетто- Καθαρό βάρος	74 Kg
Carico pavimento - Load exerted on floor - Charge au sol - Carga en el suelo - Bodenlast - Нагрузка на пол- Φορτίο δαπέδου	114 Kg/m²
Volume - Volume - Volume - Volumen - Volumen - Объем- Όγκος	0,87 m³ + 1,70 m³
Dimensione imballo - Packing dimensions - Dimensions emballage - Dimensiones embalaje - Verpackungsmasse Размеры упаковки - Verpackungsmasse	(170x120x43h) (233x138x53h)
Peso lordo - Shipping weight - Poids brut - Peso de expedition bruto - Brutogewicht - Вес брутто- Μικτό βάρος	116 Kg

CARATTERISTICHE IDRAULICHE - SPECIFICATIONS OF WATER CIRCUIT - CARACTÉRISTIQUES HIDRAULIQUE - CARACTER STICAS HIDRAULICAS - HYDR ULISCHE DATEN ГИДРАВЛИЧЕСКИЕ ХАРАКТЕРИСТТИКИ - ΥΔΡΑΥΛΙΚΑ ΧΑΡΑΚΤΗΡΙΣΤΙΚΑ	
Scarico - Drain - Ecoulement - Descarga - Abflus -	1 ½"

VERSIONE SINISTRA - LEFT VERSION -
VERSION GAUCHE - VERSIÓN IZQUIERDA -
LINKE AUSFÜHRUNG- ЛЕВАЯ ВЕРСИЯ - ΑΡΙΣΤΕΡΗ ΕΚΔΟΧΗ

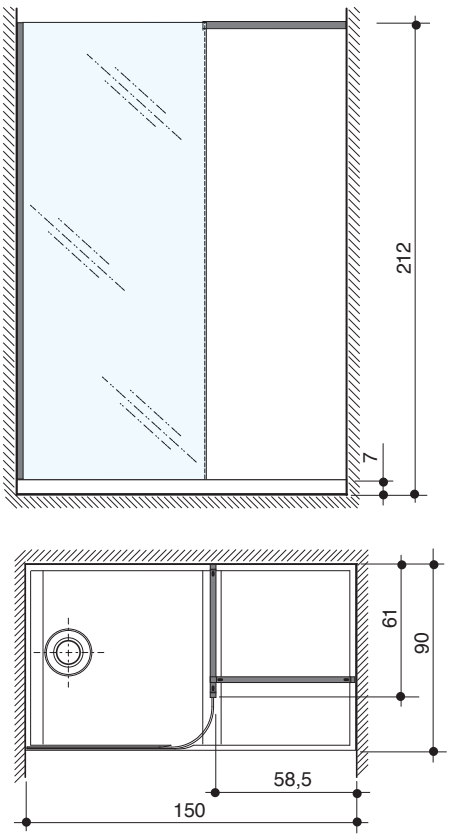

- VERSIONE DESTRA - RIGHT VERSION
- VERSION DROITE - VERSIÓN DERECHA
- RECHTE AUSFÜHRUNG - ПРАВАЯ ВЕРСИЯ - ΔΕΞΙΑ ΕΚΔΟΧΗ

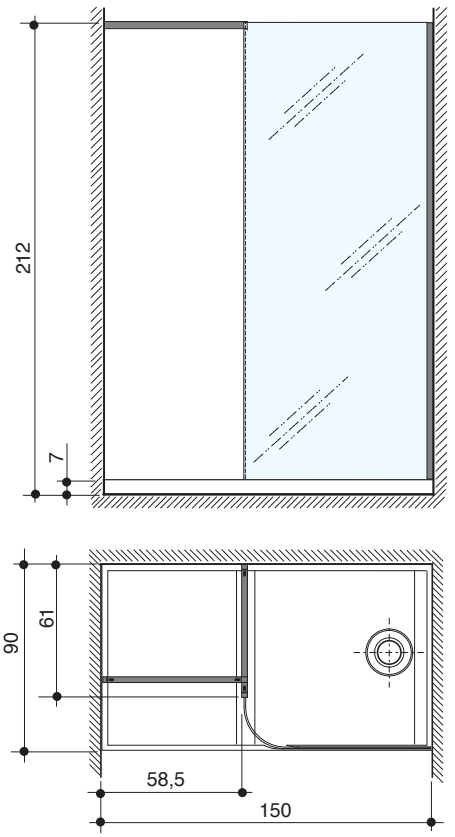

Dimensioni in centimetri - Tolleranze dimensionali ±5mm. BLU BLEU si riserva il diritto di modificare le parti tecniche qui riportate senza l'obbligo di preavviso.
Dimension in centimeters - Dimensional tollerance ±5mm. BLU BLEU has the right to modify any product and its technical specifications without prior warning.
Dimensions en centimètres - Tolérance dimensionale ±5mm. BLUBLEU se reserve le droit de modifier les parties techniques ici rapportées sans obligation de préavis.
Dimensiones en centimetros - Tolerancia dimencional ±5mm. La sociedad BLU BLEU se reserva el derecho de modificar los datos tecnicos aqui reportados sin vìnculo de preaviso.

B ZONE IN
150x90

Sinistra - Left - Gauche -
Izquierda - Links - Левая - Αριστερά

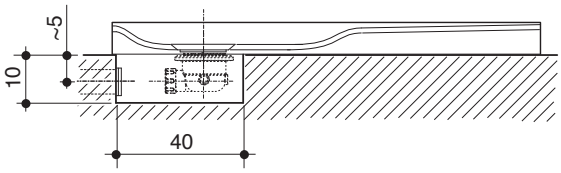

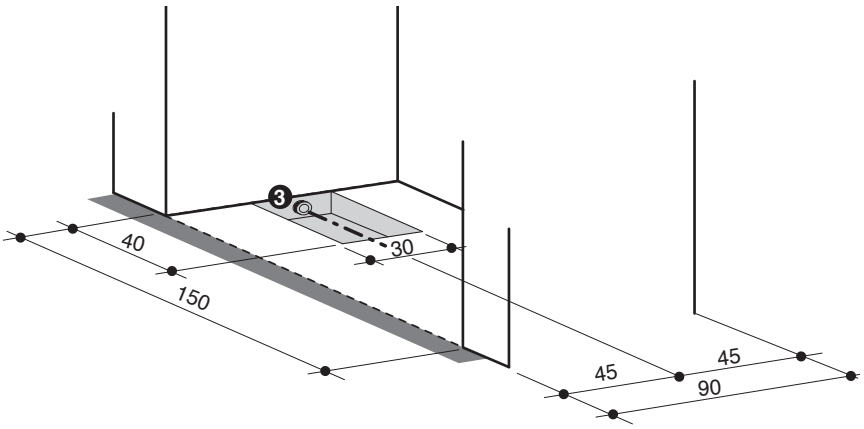

3

- Punto di uscita scarico a parete (consigliato).
- Drain exit point on the wallside (suggested).
- Point de sortie évacuation paroi (conseillé).
- Punto salida descarga (aconsejable).
- Wandanschluss Abflusseitung (empfolen).
- Точка слива в стене (рекомендуемая).
- Επιτοιχιο σημειο εξοδου εκροης (συνιστωμενο)

Destra - Right - Droite
Derecha - Rechts - Правая - Δεξιά

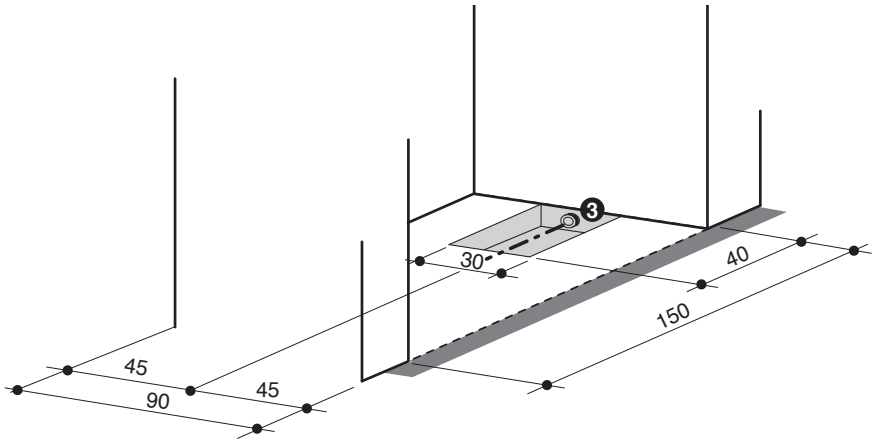

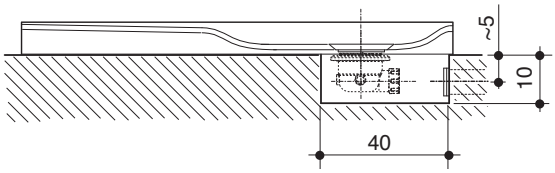

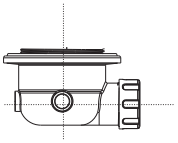

Piletta di scarico
Waste
Vidage
Desagüe
Ablauf
Слив
Στομιο εκροης

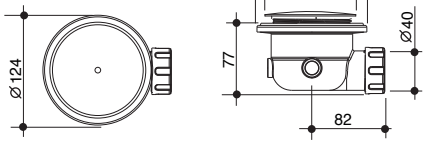

DIN EN 274

31,2 l/min

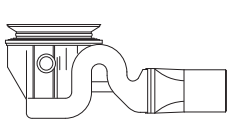

Piletta di scarico ad alta portata
High flow waste
Vidage haut debit
Desage de gran caudal
Ablauf hohe Tragfähigkeit
Слив большой пропускной способности
Στομιο εκροης υψηλης ικανοτητας

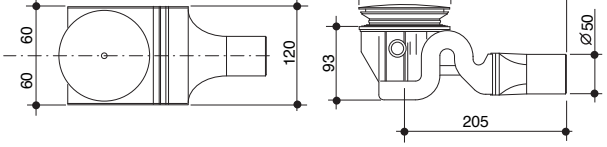

DIN EN 274

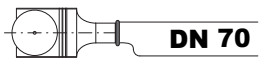

52 l/min

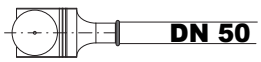

51 l/min

CE

Größe in Zentimetern - Zulässige Toleranz ±5mm. Die Gesellschaft BLU BLEU hält sich das Recht vor, jederzeit und ohne vornerige Ankündigung technische Änderungen vorzunehmen.
Размеры в сантиметрах - Допуски по размерам ± 5 мм. Компания "Blu-Bleu" оставляет за собой право изменять представленные здесь тех. компоненты без предварительного уведомления.
Μεγέθους σε cm - Μεγέθους τους ± 5 мм – BluBleu διατηρεί το δικαίωμα να αλλάξει τα τεχνικά μέρη στο παρόν χωρίς προηγούμενη ειδοποίηση.

BluBleu®
info@blubleu.it - www.blubleu.it

10/2010

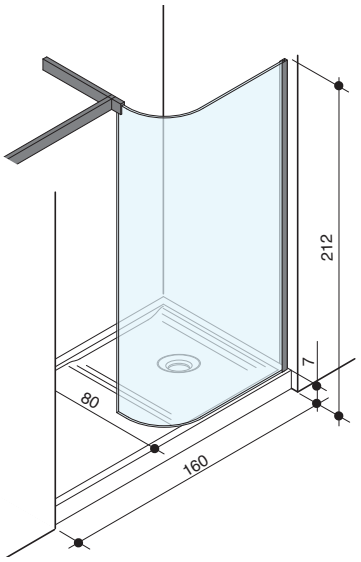

B ZONE IN
160x80

DATI TECNICI- TECHNICAL INFORMATION - DONNEES TECHNIQUE -
DATOS TECNICOS- TECHNISCHE DATEN - ТЕХНИЧЕСКИЕ ДАННЫЕ - ΤΕΧΝΙΚΑ ΣΤΟΙΧΕΙΑ

DATI OPERATIVI - OPERATING INFORMATION - DONNÉES DE SERVICE - DATOS OPERATIVOS - ALLGEMEINE DATEN - ОПЕРАТИВНЫЕ ДАННЫЕ - ΛΕΙΤΟΥΡΓΙΚΑ ΣΤΟΙΧΕΙΑ	
Dimensioni - Dimensions - Dimensions - Dimensiones - Abmessungen - Габариты - Διαστάσεις	160x80x212 h
Peso netto - Net weight - Poid net - Peso neto - Nettogewicht - Вес нетто- Καθαρό βάρος	71 Kg
Carico pavimento - Load exerted on floor - Charge au sol - Carga en el suelo - Bodenlast - Нагрузка на пол- Φορτίο δαπέδου	118 Kg/m²
Volume - Volume - Volume - Volumen - Volumen - Объем- Όγκος	0,87 m³ + 1,70 m³
Dimensione imballo - Packing dimensions - Dimensions emballage - Dimensiones embalaje - Verpackungsmasse Размеры упаковки - Verpackungsmasse	(170x120x43h) (233x138x53h)
Peso lordo - Shipping weight - Poids brut - Peso de expedition bruto - Brutogewicht - Вес брутто- Μικτό βάρος	116 Kg

CARATTERISTICHE IDRAULICHE - SPECIFICATIONS OF WATER CIRCUIT - CARACTÉRISTIQUES HIDRAULIQUE - CARACTER STICAS HIDRAULICAS - HYDR ULISCHE DATEN ГИДРАВЛИЧЕСКИЕ ХАРАКТЕРИСТТИКИ - ΥΔΡΑΥΛΙΚΑ ΧΑΡΑΚΤΗΡΙΣΤΙΚΑ	
Scarico - Drain - Ecoulement - Descarga - Abflus -	1 ½"

VERSIONE SINISTRA - LEFT VERSION -
VERSION GAUCHE - VERSIÓN IZQUIERDA -
LINKE AUSFÜHRUNG- ЛЕВАЯ ВЕРСИЯ - ΑΡΙΣΤΕΡΗ ΕΚΔΟΧΗ

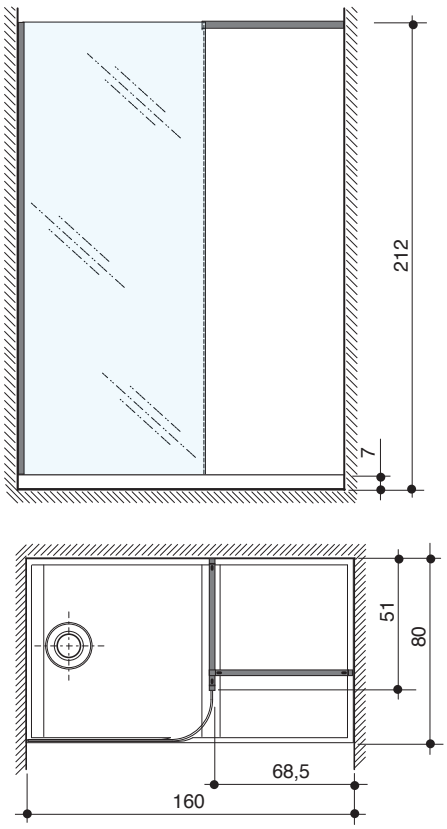

- VERSIONE DESTRA - RIGHT VERSION
- VERSION DROITE - VERSIÓN DERECHA
- RECHTE AUSFÜHRUNG - ПРАВАЯ ВЕРСИЯ - ΔΕΞΙΑ ΕΚΔΟΧΗ

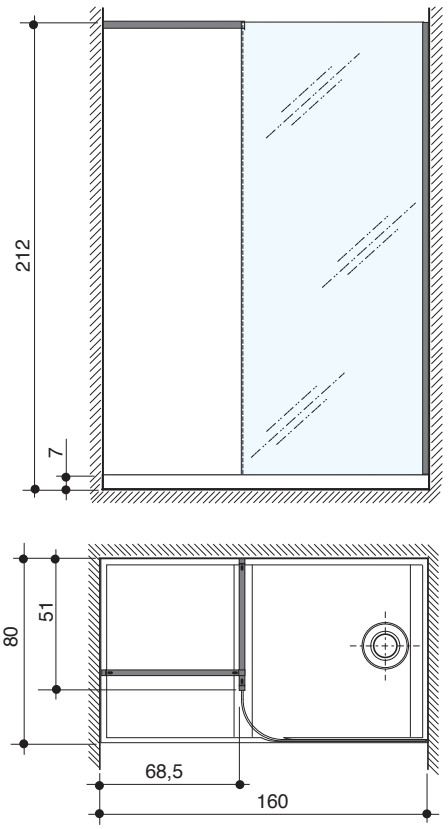

Dimensioni in centimetri - Tolleranze dimensionali ±5mm. BLU BLEU si riserva il diritto di modificare le parti tecniche qui riportate senza l'obbligo di preavviso.
Dimension in centimeters - Dimensional tollerance ±5mm. BLU BLEU has the right to modify any product and its technical specifications without prior warning.
Dimensions en centimètres - Tolérance dimensionale ±5mm. BLUBLEU se reserve le droit de modifier les parties techniques ici rapportées sans obligation de préavis.
Dimensiones en centimetros - Tolerancia dimencional ±5mm. La sociedad BLU BLEU se reserva el derecho de modificar los datos tecnicos aqui reportados sin vìnculo de preaviso.

CE

B ZONE IN
160x80

Sinistra - Left - Gauche -
Izquierda - Links - Левая - Αριστερά

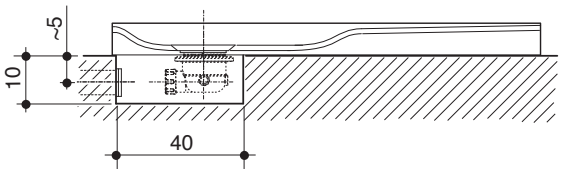

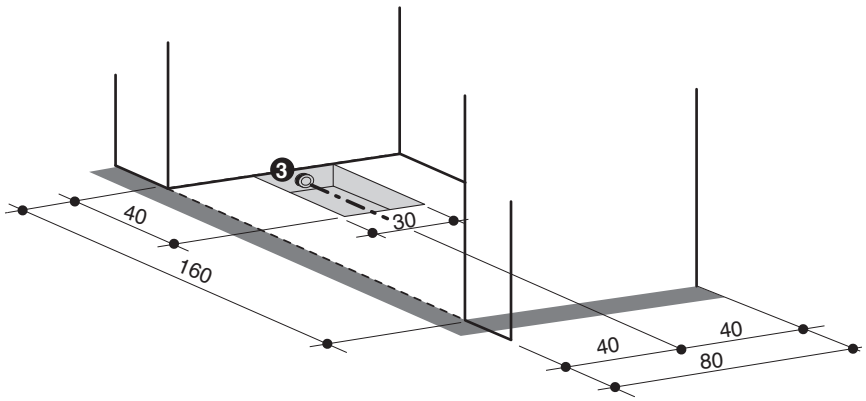

3

- Punto di uscita scarico a parete (consigliato).
- Drain exit point on the wallside (suggested).
- Point de sortie évacuation paroi (conseillé).
- Punto salida descarga (aconsejable).
- Wandanschluss Abflusseitung (empfolen).
- Точка слива в стене (рекомендуемая).
- Επιτοιχιο σημειο εξοδου εκροης (συνιστωμενο)

Destra - Right - Droite
Derecha - Rechts - Правая - Δεξιά

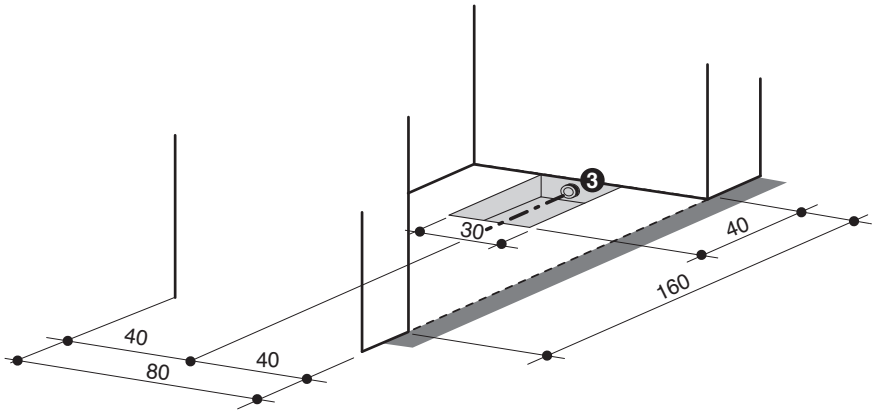

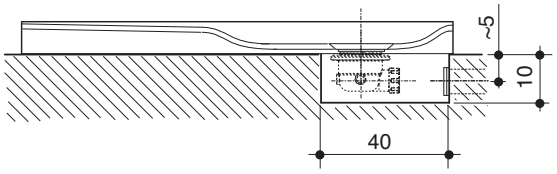

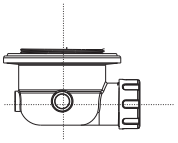

Piletta di scarico
Waste
Vidage
Desagüe
Ablauf
Слив
Στομιο εκροης

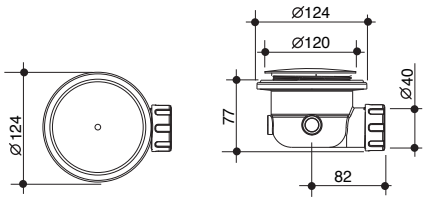

DIN EN 274

31,2 l/min

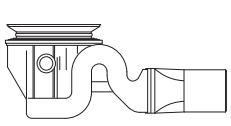

Piletta di scarico ad alta portata
High flow waste
Vidage haut debit
Desage de gran caudal
Ablauf hohe Tragfähigkeit
Слив большой пропускной способности
Στομιο εκροης υψηλης ικανοτητας

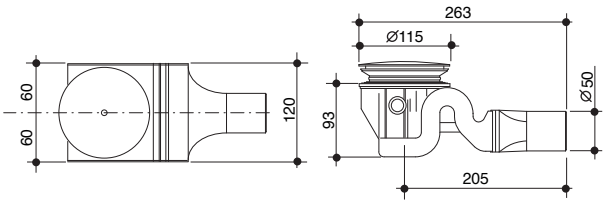

DIN EN 274

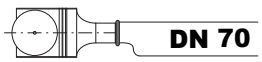

52 l/min

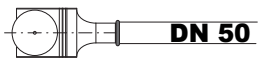

51 l/min

CE

Größe in Zentimetern - Zulässige Toleranz ±5mm. Die Gesellschaft BLU BLEU hält sich das Recht vor, jederzeit und ohne vornerige Ankündigung technische Änderungen vorzunehmen.
Размеры в сантиметрах - Допуски по размерам ± 5 мм. Компания "Blu-Bleu" оставляет за собой право изменять представленные здесь тех. компоненты без предварительного уведомления.
Μεγέθους σε cm - Μεγέθους τους ± 5 мм – BluBleu διατηρεί το δικαίωμα να αλλάξει τα τεχνικά μέρη στο παρόν χωρίς προηγούμενη ειδοποίηση.

BluBleu®
info@blubleu.it - www.blubleu.it

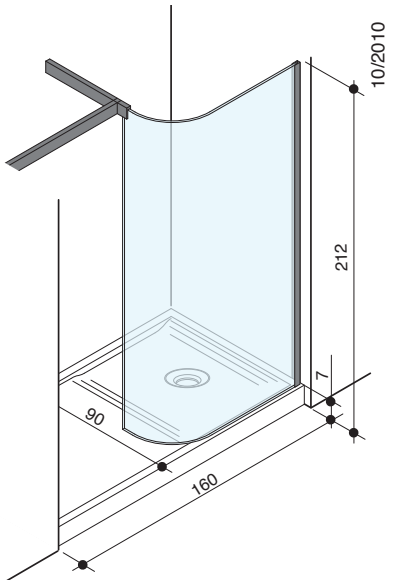

B ZONE IN

160x90

DATI TECNICI- TECHNICAL INFORMATION - DONNEES TECHNIQUE -
DATOS TECNICOS- TECHNISCHE DATEN - ТЕХНИЧЕСКИЕ ДАННЫЕ - ΤΕΧΝΙΚΑ ΣΤΟΙΧΕΙΑ

DATI OPERATIVI - OPERATING INFORMATION - DONNÉES DE SERVICE - DATOS OPERATIVOS - ALLGEMEINE DATEN - ОПЕРАТИВНЫЕ ДАННЫЕ - ΛΕΙΤΟΥΡΓΙΚΑ ΣΤΟΙΧΕΙΑ	
Dimensioni - Dimensions - Dimensions - Dimensiones - Abmessungen - Габариты - Διαστάσεις	160x90x212 h
Peso netto - Net weight - Poid net - Peso neto - Nettogewicht - Вес нетто- Καθαρό βάρος	77 Kg
Carico pavimento - Load exerted on floor - Charge au sol - Carga en el suelo - Bodenlast - Нагрузка на пол- Φορτίο δαπέδου	109 Kg/m²
Volume - Volume - Volume - Volumen - Volumen - Объем- Όγκος	0,87 m³ + 1,70 m³
Dimensione imballo - Packing dimensions - Dimensions emballage - Dimensiones embalaje - Verpackungsmasse Размеры упаковки - Verpackungsmasse	(170x120x43h) (233x138x53h)
Peso lordo - Shipping weight - Poids brut - Peso de expedition bruto - Brutogewicht - Вес брутто- Μικτό βάρος	122 Kg

CARATTERISTICHE IDRAULICHE - SPECIFICATIONS OF WATER CIRCUIT - CARACTÉRISTIQUES HIDRAULIQUE - CARACTER STICAS HIDRAULICAS - HYDR ULISCHE DATEN ГИДРАВЛИЧЕСКИЕ ХАРАКТЕРИСТТИКИ - ΥΔΡΑΥΛΙΚΑ ΧΑΡΑΚΤΗΡΙΣΤΙΚΑ	
Scarico - Drain - Ecoulement - Descarga - Abflus -	1 ½"

VERSIONE SINISTRA - LEFT VERSION -
VERSION GAUCHE - VERSIÓN IZQUIERDA -
LINKE AUSFÜHRUNG- ЛЕВАЯ ВЕРСИЯ - ΑΡΙΣΤΕΡΗ ΕΚΔΟΧΗ

- VERSIONE DESTRA - RIGHT VERSION
- VERSION DROITE - VERSIÓN DERECHA
- RECHTE AUSFÜHRUNG - ПРАВАЯ ВЕРСИЯ - ΔΕΞΙΑ ΕΚΔΟΧΗ

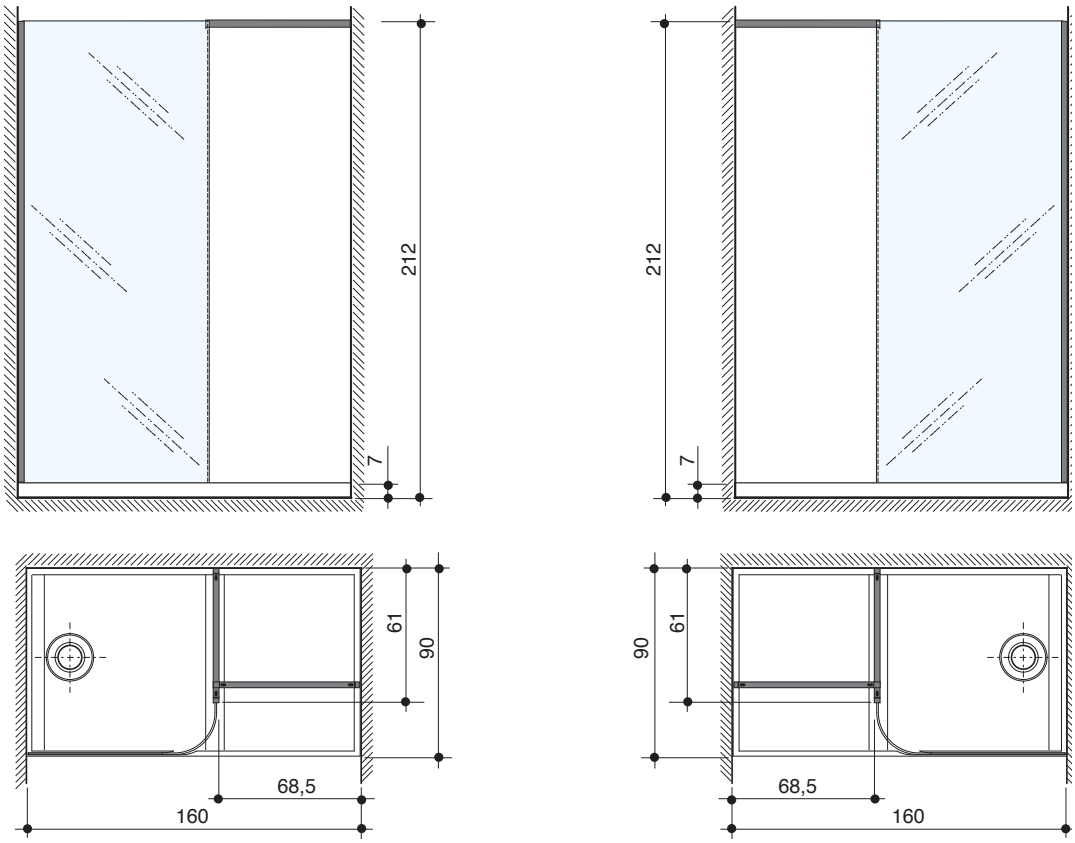

Dimensioni in centimetri - Tolleranze dimensionali ±5mm. BLU BLEU si riserva il diritto di modificare le parti tecniche qui riportate senza l'obbligo di preavviso.
Dimension in centimeters - Dimensional tollerance ±5mm. BLU BLEU has the right to modify any product and its technical specifications without prior warning.
Dimensions en centimètres - Tolérance dimensionale ±5mm. BLUBLEU se reserve le droit de modifier les parties techniques ici rapportées sans obligation de préavis.
Dimensiones en centimetros - Tolerancia dimencional ±5mm. La sociedad BLU BLEU se reserva el derecho de modificar los datos tecnicos aqui reportados sin viinculo de preaviso.

CE

B ZONE IN
160x90

Sinistra - Left - Gauche -
Izquierda - Links - Левая - Αριστερά

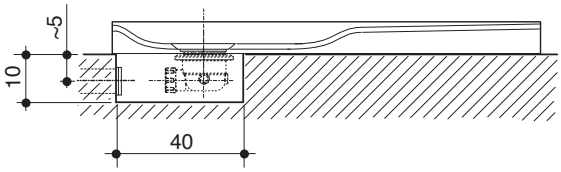

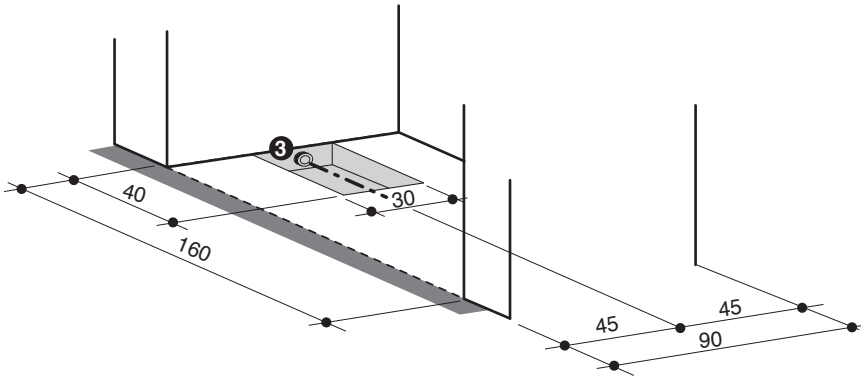

3

- Punto di uscita scarico a parete (consigliato).
- Drain exit point on the wallside (suggested).
- Point de sortie évacuation paroi (conseillé).
- Punto salida descarga (aconsejable).
- Wandanschluss Abflusseitung (empfolen).
- Точка слива в стене (рекомендуемая).
- Επιτοιχιο σημειο εξοδου εκροης (συνιστωμενο)

Destra - Right - Droite
Derecha - Rechts - Правая - Δεξιά

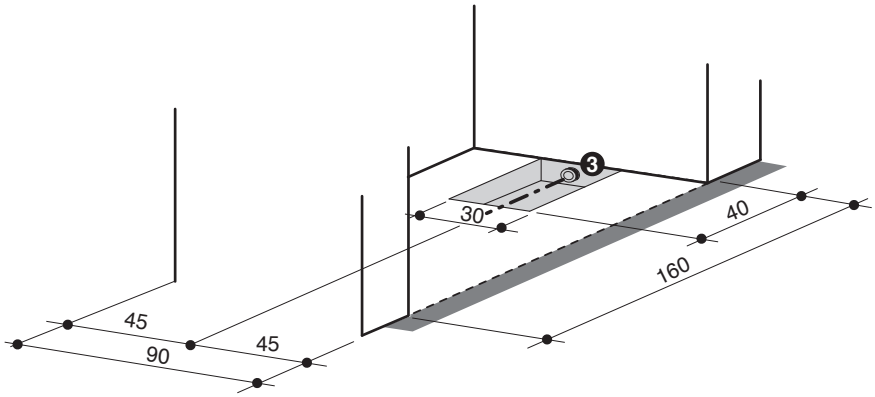

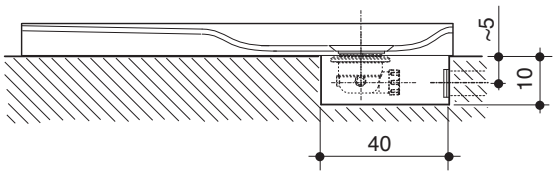

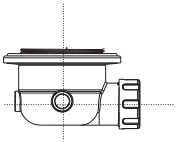

Piletta di scarico
Waste
Vidage
Desagüe
Ablauf
Слив
Στομιο εκροης

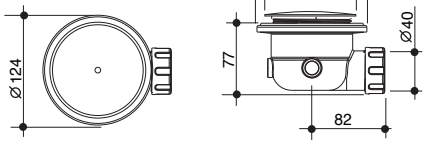

DIN EN 274

31,2 l/min

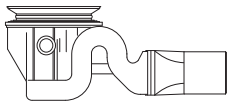

Piletta di scarico ad alta portata
High flow waste
Vidage haut debit
Desage de gran caudal
Ablauf hohe Tragfähigkeit
Слив большой пропускной способности
Στομιο εκροης υψηλης ικανοτητας

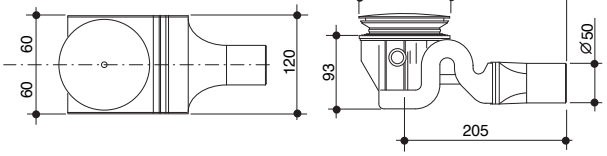

DIN EN 274

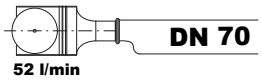

52 l/min

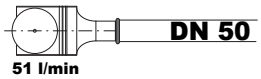

51 l/min

CE

Größe in Zentimetern - Zulässige Toleranz ±5mm. Die Gesellschaft BLU BLEU hält sich das Recht vor, jederzeit und ohne vornerige Ankündigung technische Änderungen vorzunehmen.
Размеры в сантиметрах - Допуски по размерам ± 5 мм. Компания "Blu-Bleu" оставляет за собой право изменять представленные здесь тех. компоненты без предварительного уведомления.
Μεγέθους σε cm - Μεγέθους τους ± 5 мм – BluBleu διατηρεί το δικαίωμα να αλλάξει τα τεχνικά μέρη στο παρόν χωρίς προηγούμενη ειδοποίηση.

BluBleu®

info@blubleu.it - www.blubleu.it

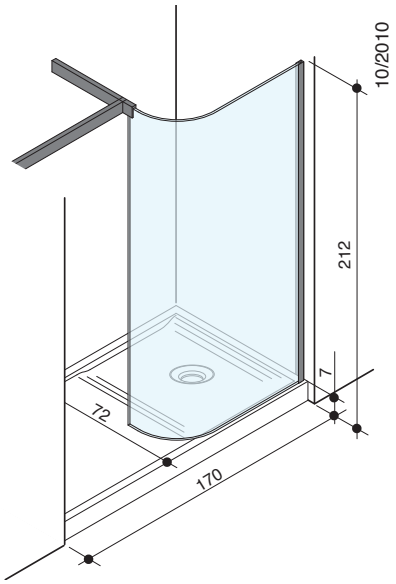

10/2010

B ZONE IN

170x72

DATI TECNICI- TECHNICAL INFORMATION - DONNEES TECHNIQUE -
DATOS TECNICOS- TECHNISCHE DATEN - ТЕХНИЧЕСКИЕ ДАННЫЕ - ΤΕΧΝΙΚΑ ΣΤΟΙΧΕΙΑ

DATI OPERATIVI - OPERATING INFORMATION - DONNÉES DE SERVICE - DATOS OPERATIVOS - ALLGEMEINE DATEN - ОПЕРАТИВНЫЕ ДАННЫЕ - ΛΕΙΤΟΥΡΓΙΚΑ ΣΤΟΙΧΕΙΑ	
Dimensioni - Dimensions - Dimensions - Dimensiones - Abmessungen - Габариты - Διαστάσεις	170x72x212 h
Peso netto - Net weight - Poid net - Peso neto - Nettogewicht - Вес нетто- Καθαρό βάρος	72 Kg
Carico pavimento - Load exerted on floor - Charge au sol - Carga en el suelo - Bodenlast - Нагрузка на пол- Φορτίο δαπέδου	124 Kg/m²
Volume - Volume - Volume - Volumen - Volumen - Объем- Όγκος	0,87 m³ + 1,70 m³
Dimensione imballo - Packing dimensions - Dimensions emballage - Dimensiones embalaje - Verpackungsmasse Размеры упаковки - Verpackungsmasse	(170x120x43h) (233x138x53h)
Peso lordo - Shipping weight - Poids brut - Peso de expedition bruto - Brutogewicht - Вес брутто- Μικτό βάρος	117 Kg

CARATTERISTICHE IDRAULICHE - SPECIFICATIONS OF WATER CIRCUIT - CARACTÉRISTIQUES HIDRAULIQUE - CARACTER STICAS HIDRAULICAS - HYDR ULISCHE DATEN ГИДРАВЛИЧЕСКИЕ ХАРАКТЕРИСТТИКИ - ΥΔΡΑΥΛΙΚΑ ΧΑΡΑΚΤΗΡΙΣΤΙΚΑ	
Scarico - Drain - Ecoulement - Descarga - Abflus -	1 ½"

VERSIONE SINISTRA - LEFT VERSION -
VERSION GAUCHE - VERSIÓN IZQUIERDA -
LINKE AUSFÜHRUNG- ЛЕВАЯ ВЕРСИЯ - ΑΡΙΣΤΕΡΗ ΕΚΔΟΧΗ

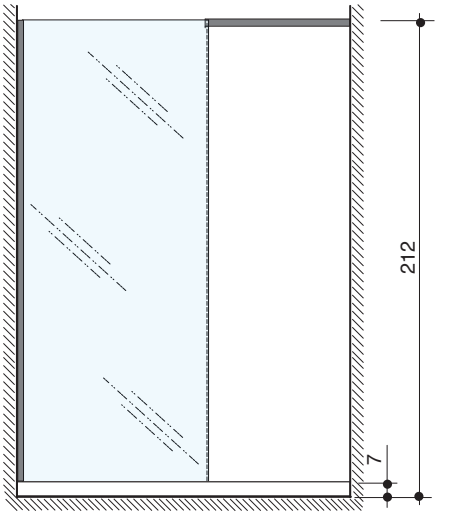

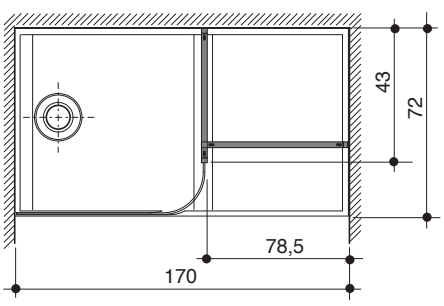

- VERSIONE DESTRA - RIGHT VERSION
- VERSION DROITE - VERSIÓN DERECHA
- RECHTE AUSFÜHRUNG - ПРАВАЯ ВЕРСИЯ - ΔΕΞΙΑ ΕΚΔΟΧΗ

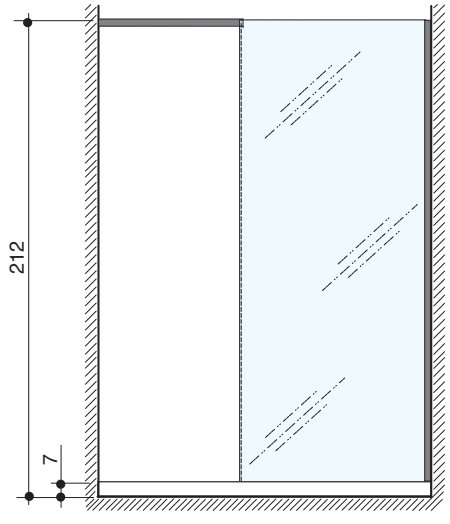

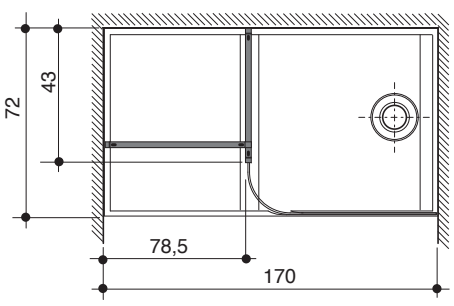

Dimensioni in centimetri - Tolleranze dimensionali ±5mm. BLU BLEU si riserva il diritto di modificare le parti tecniche qui riportate senza l'obbligo di preavviso.
Dimension in centimeters - Dimensional tollerance ±5mm. BLU BLEU has the right to modify any product and its technical specifications without prior warning.
Dimensions en centimètres - Tolérance dimensionale ±5mm. BLUBLEU se reserve le droit de modifier les parties techniques ici rapportées sans obligation de préavis.
Dimensiones en centimetros - Tolerancia dimencional ±5mm. La sociedad BLU BLEU se reserva el derecho de modificar los datos tecnicos aqui reportados sin vìnculo de preaviso.

CE

B ZONE IN
170x72

Sinistra - Left - Gauche -
Izquierda - Links - Левая - Αριστερά

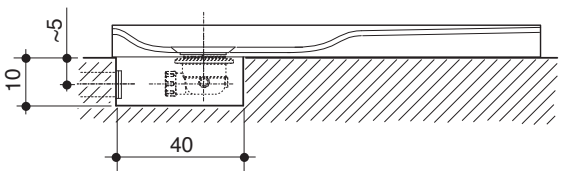

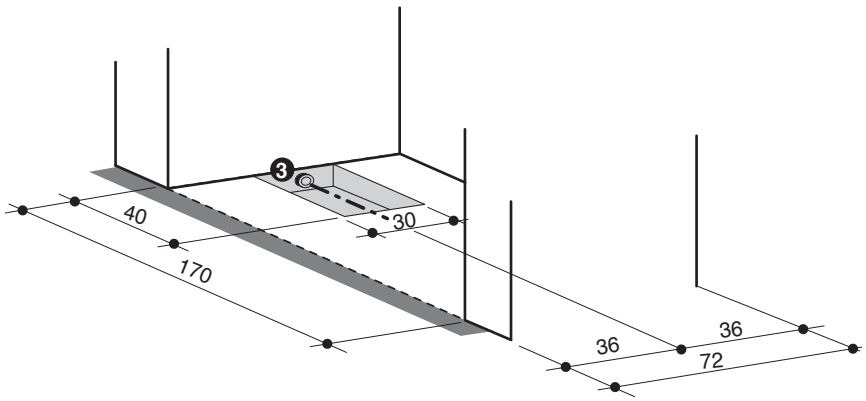

3

- Punto di uscita scarico a parete (consigliato).
- Drain exit point on the wallside (suggested).
- Point de sortie évacuation paroi (conseillé).
- Punto salida descarga (aconsejable).
- Wandanschluss Abflusseitung (empfolen).
- Точка слива в стене (рекомендуемая).
- Επιτοιχιο σημειο εξοδου εκροης (συνιστωμενο)

Destra - Right - Droite
Derecha - Rechts - Правая - Δεξιά

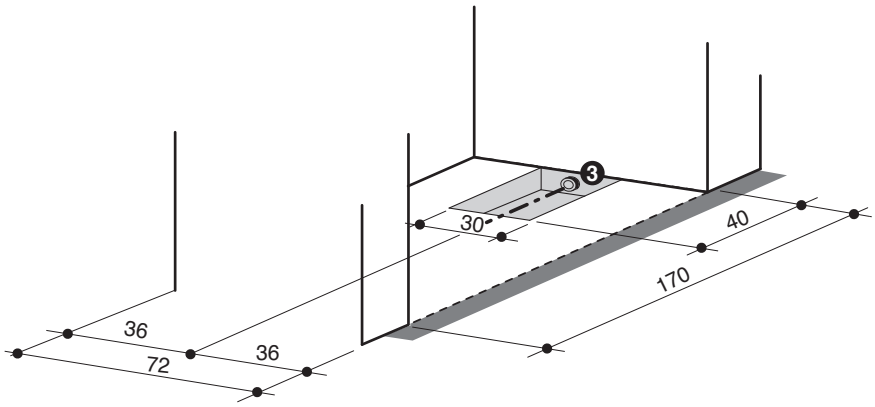

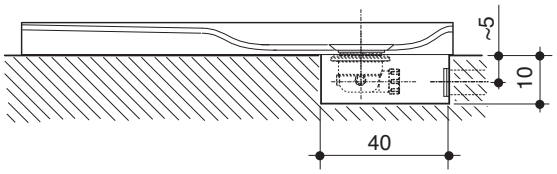

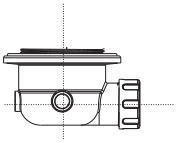

Piletta di scarico
Waste
Vidage
Desagüe
Ablauf
Слив
Στομιο εκροης

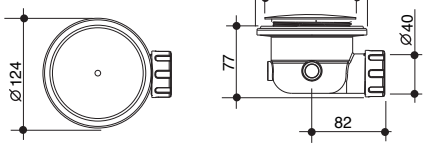

DIN EN 274

31,2 l/min

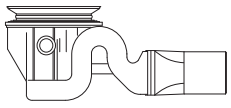

Piletta di scarico ad alta portata
High flow waste
Vidage haut debit
Desage de gran caudal
Ablauf hohe Tragfähigkeit
Слив большой пропускной способности
Στομιο εκροης υψηλης ικανοτητας

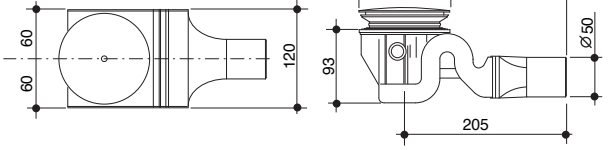

DIN EN 274

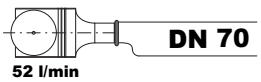

52 l/min

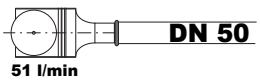

51 l/min

CE

Größe in Zentimetern - Zulässige Toleranz ±5mm. Die Gesellschaft BLU BLEU hält sich das Recht vor, jederzeit und ohne vornerige Ankündigung technische Änderungen vorzunehmen.
Размеры в сантиметрах - Допуски по размерам ± 5 мм. Компания "Blu-Bleu" оставляет за собой право изменять представленные здесь тех. компоненты без предварительного уведомления.
Μεγέθους σε cm - Μεγέθους τους ± 5 мм – BluBleu διατηρεί το δικαίωμα να αλλάξει τα τεχνικά μέρη στο παρόν χωρίς προηγούμενη ειδοποίηση.